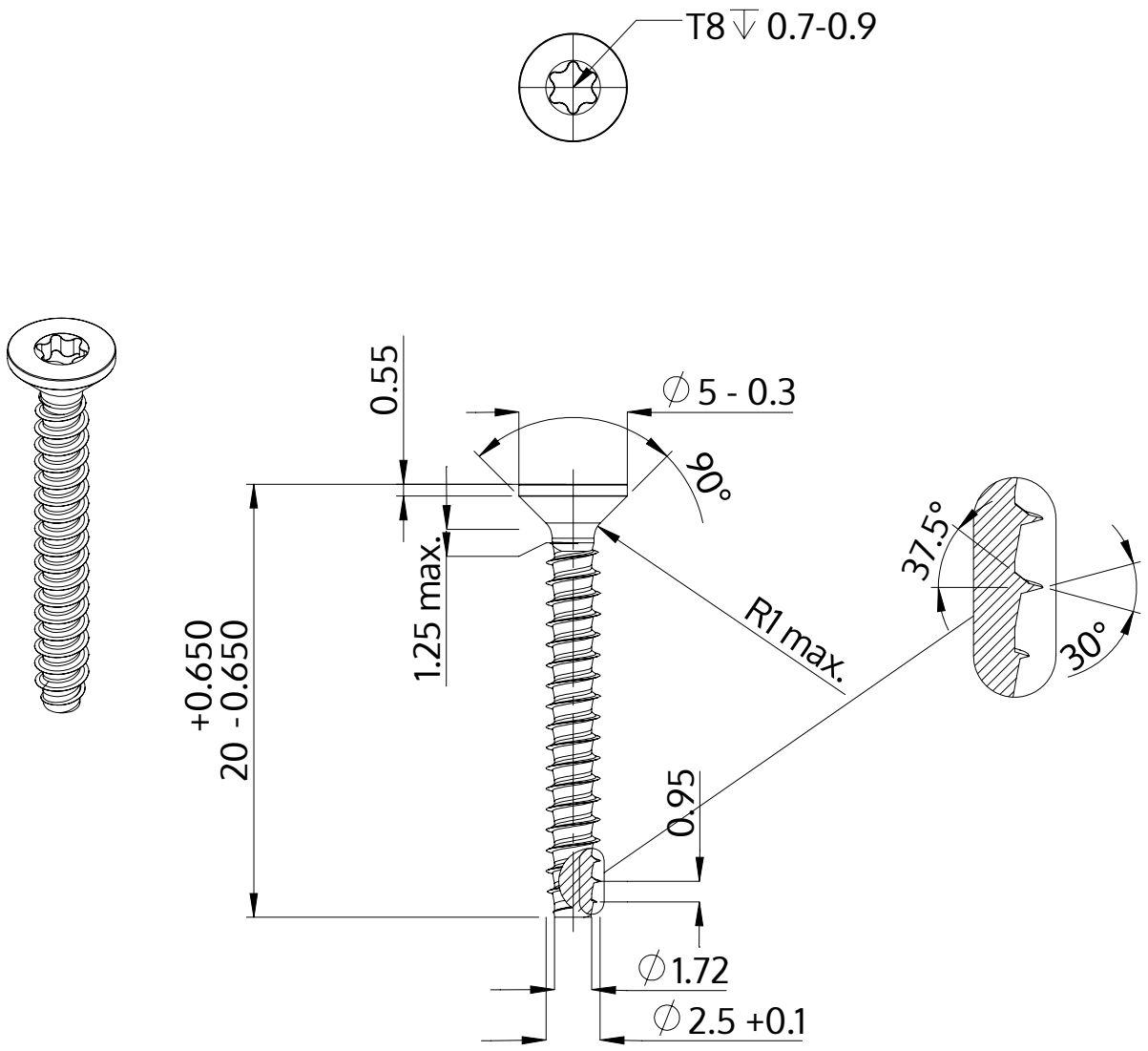

Descrição	STP41 2.5x20.0 - T8
Material	inox A2
Superfície	Decapado e passivado
Peso	0.559 kg / 1000 peças

SCREWERK	**STP410250200E**	
Desenho Métrico A4	Escala 3:1	2024-10