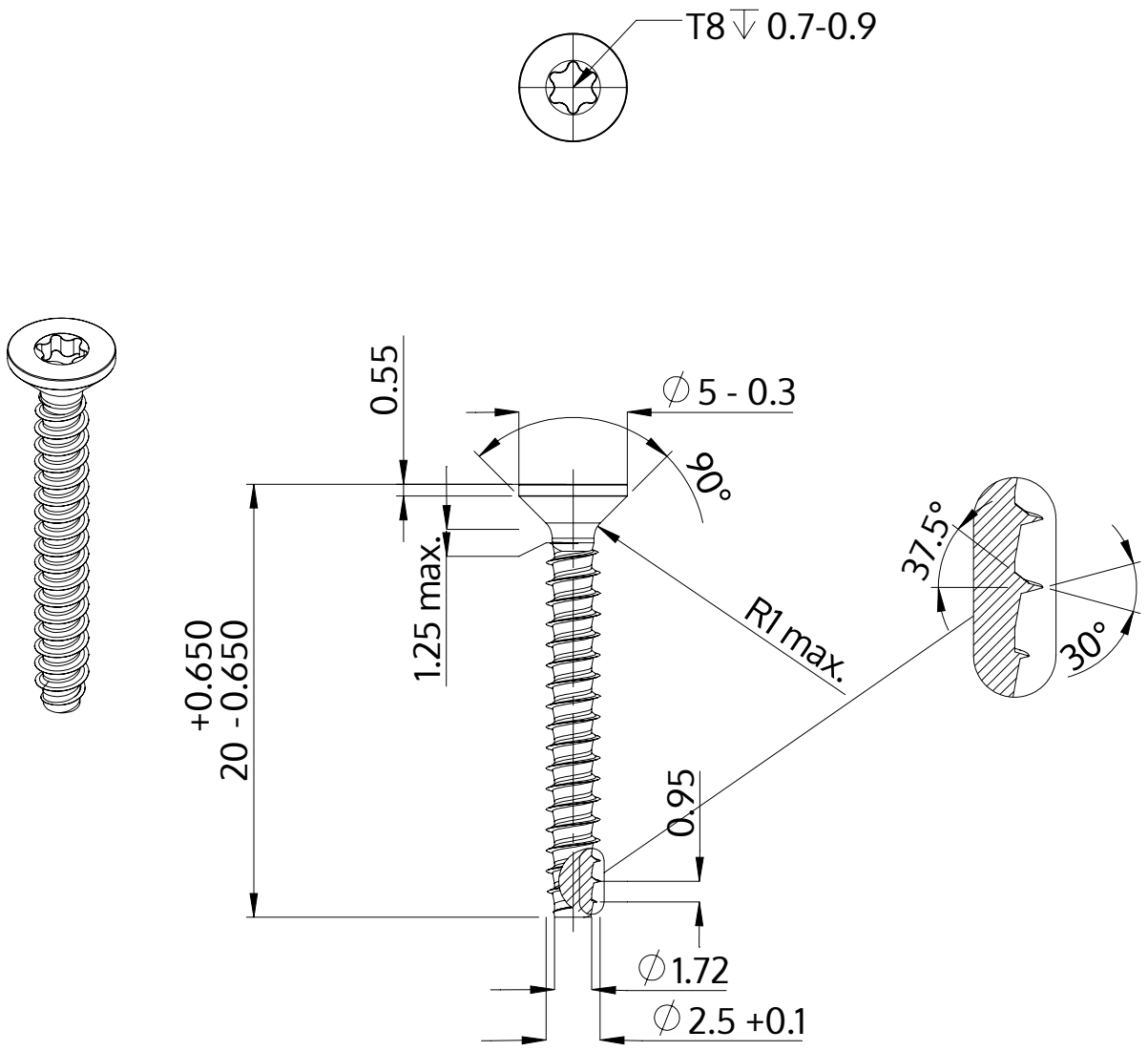

Descripción	STP41 2.5x20.0 - T8
Material	Acero Inoxidable
Superficie	Laminado brillante, barnizado y pasivado
Peso	0.559 kg / 1000 Piezas

SCREWERK	**STP410250200C**	
Diseño métrico	Escalada 3:1	2024-10