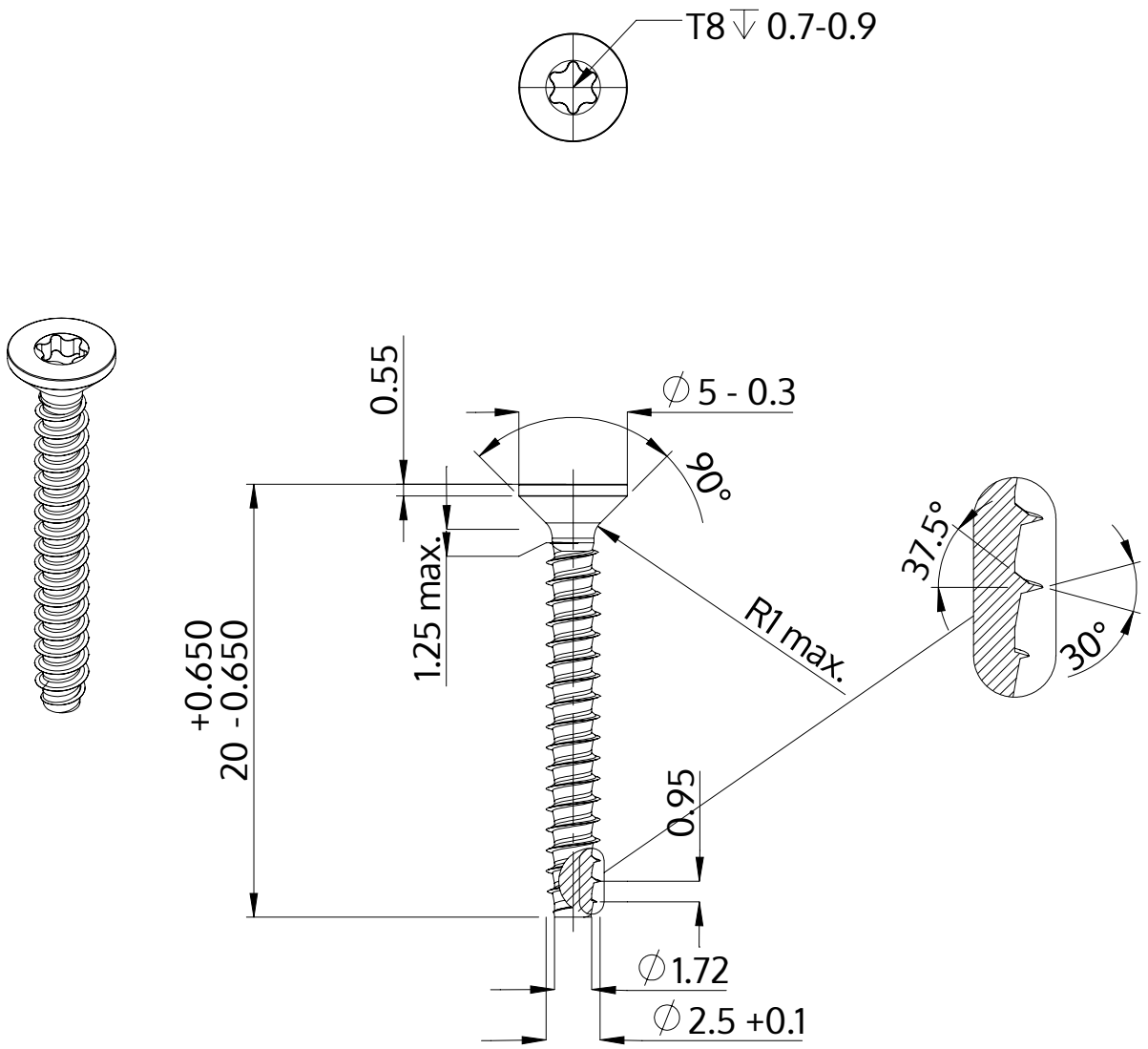

Описание	STP41 2.5x20.0 - T8
Материал	сталь, упрочненная
Поверхность	ZnNi, черная пассивировка+отжиг+масло
Вес	0.559 kg / 1000 Штука

SCREWERK	**STP410250200B**	
Метрический чертеж A4	Шкала 3:1	2024-10