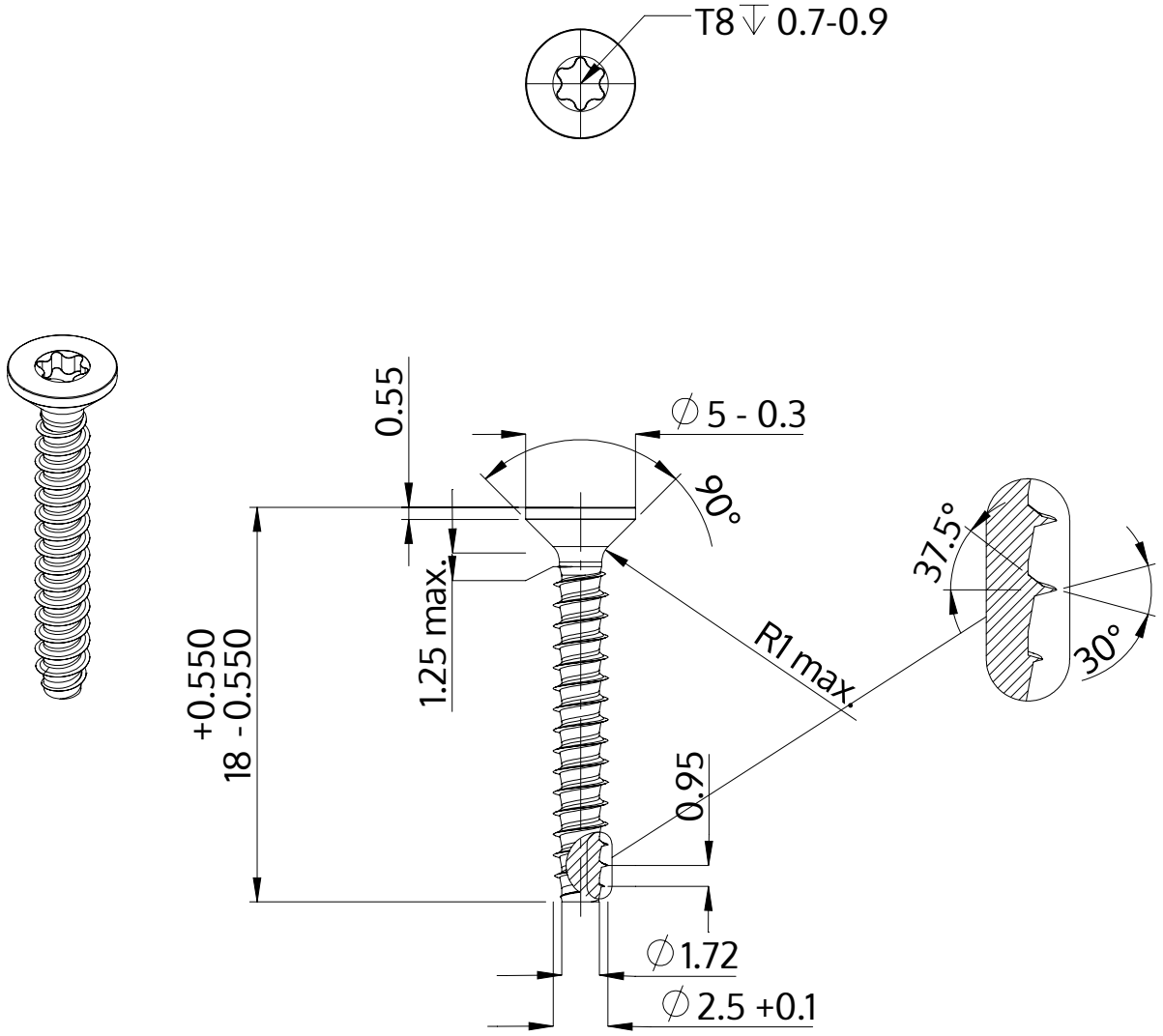


| | |
|---|---|
| Opis | STP41 2.5x18.0 - T8 |
| Materiał | Stal szlachetna A4 |
| Powierzchnia | Prosta, bejcowana i pasywowana |
| Waga | 0.512 kg / 1000 sztuk |

| | | |
|---|---|---|
| SCREWERK | **STP410250180C** | |
| Rysunek metryczny A4 | Skala 3:1 | 2024-10 |