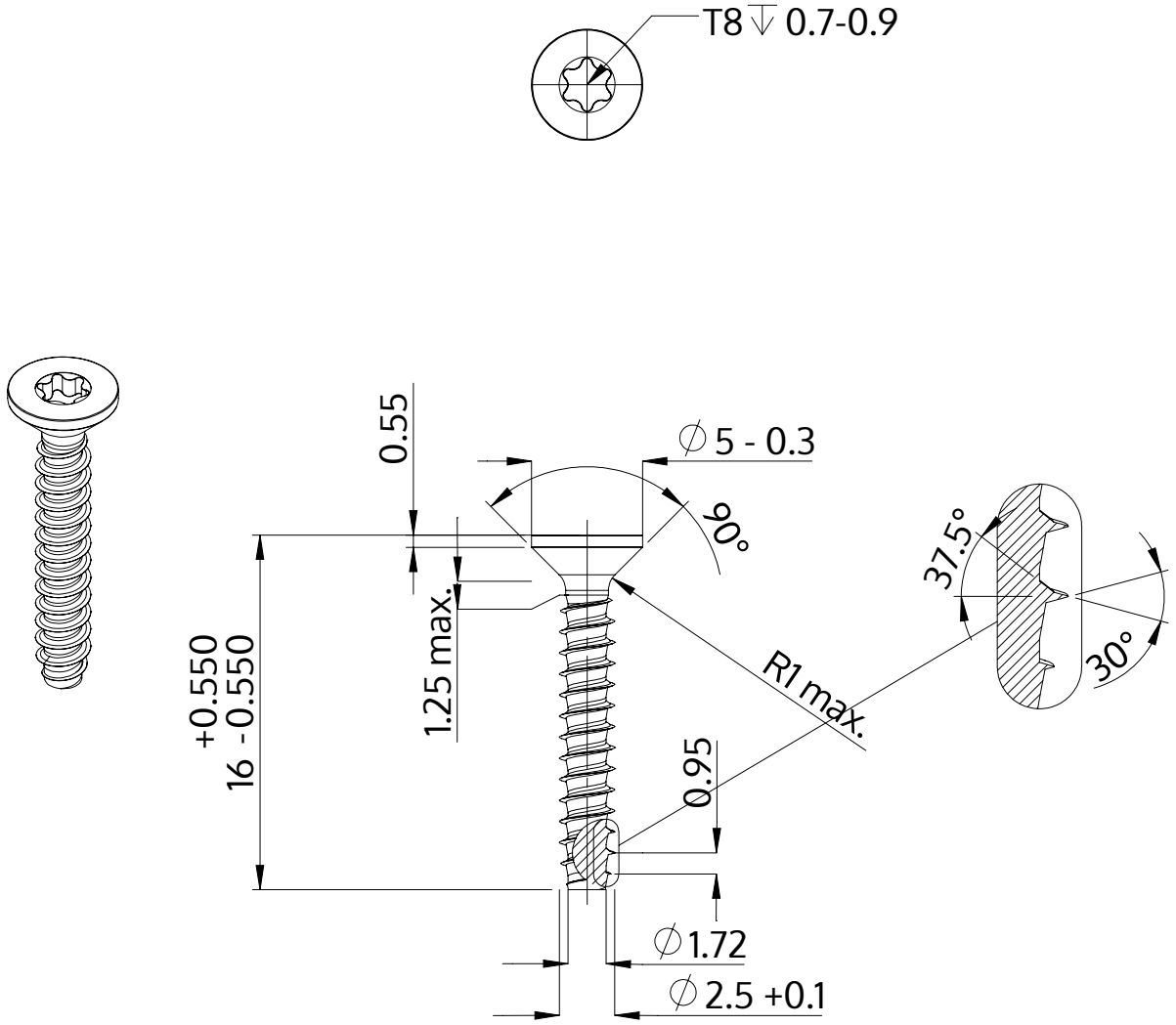

Beskrivning	STP41 2.5x16.0 - T8
Material	stål, härdat
Yta	förzinkad 5-7 µm, härdad, blå/transparent passiviserad
Vikt	0.464 kg / 1000 styck

SCREWERK	**STP410250160S**	
Metrisk skiss A4	Skala 3:1	2024-10