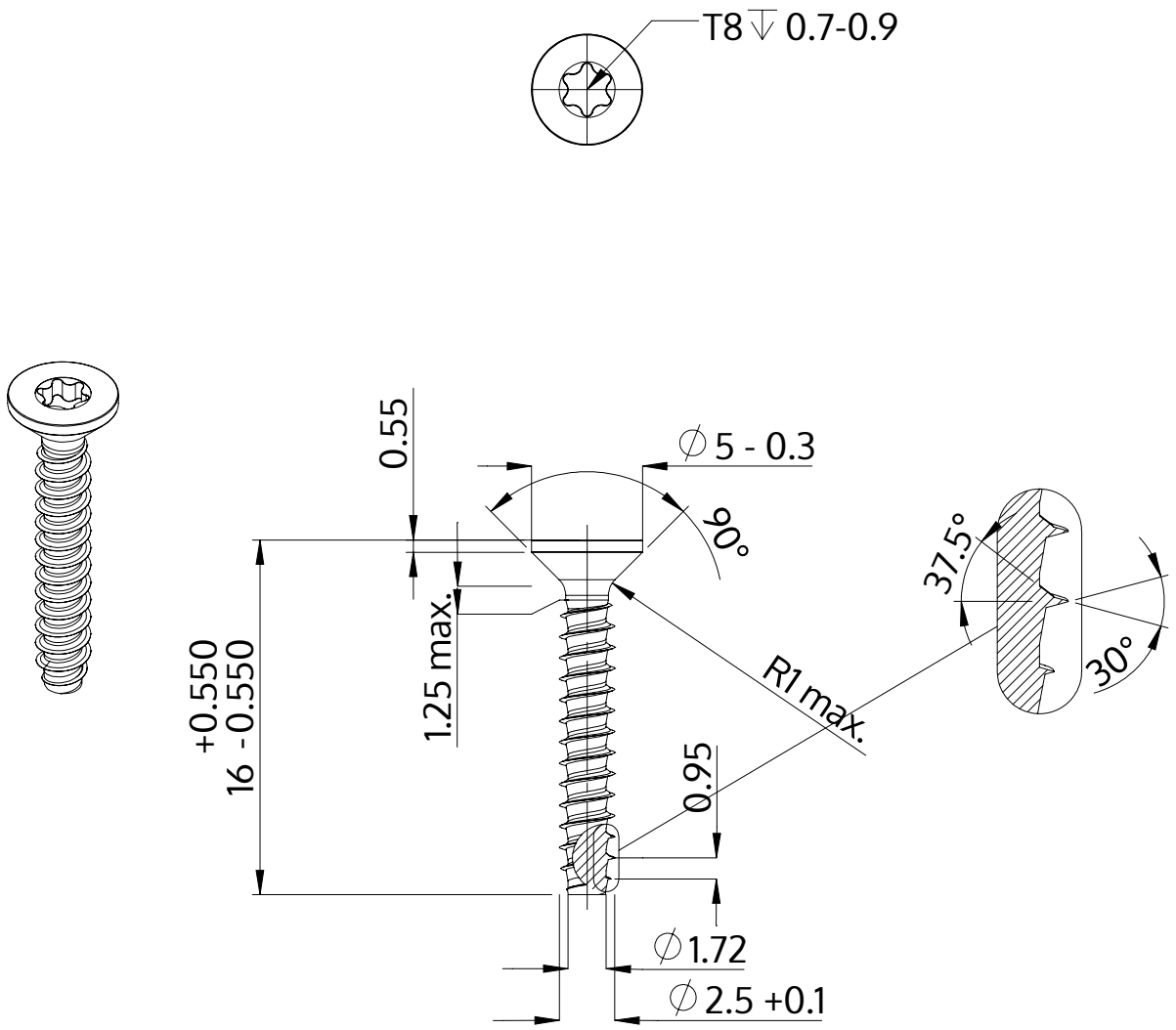

Descriere	STP41 2.5x16.0 - T8
Material	oțel, călit
Exterior	zincat 5-7 µm, recopt, pasivat transparent/albastru
Greutate	0.464 kg / 1000 unități

SCREWERK	**STP410250160S**	
Desen metric A4	Scalarea 3:1	2024-10