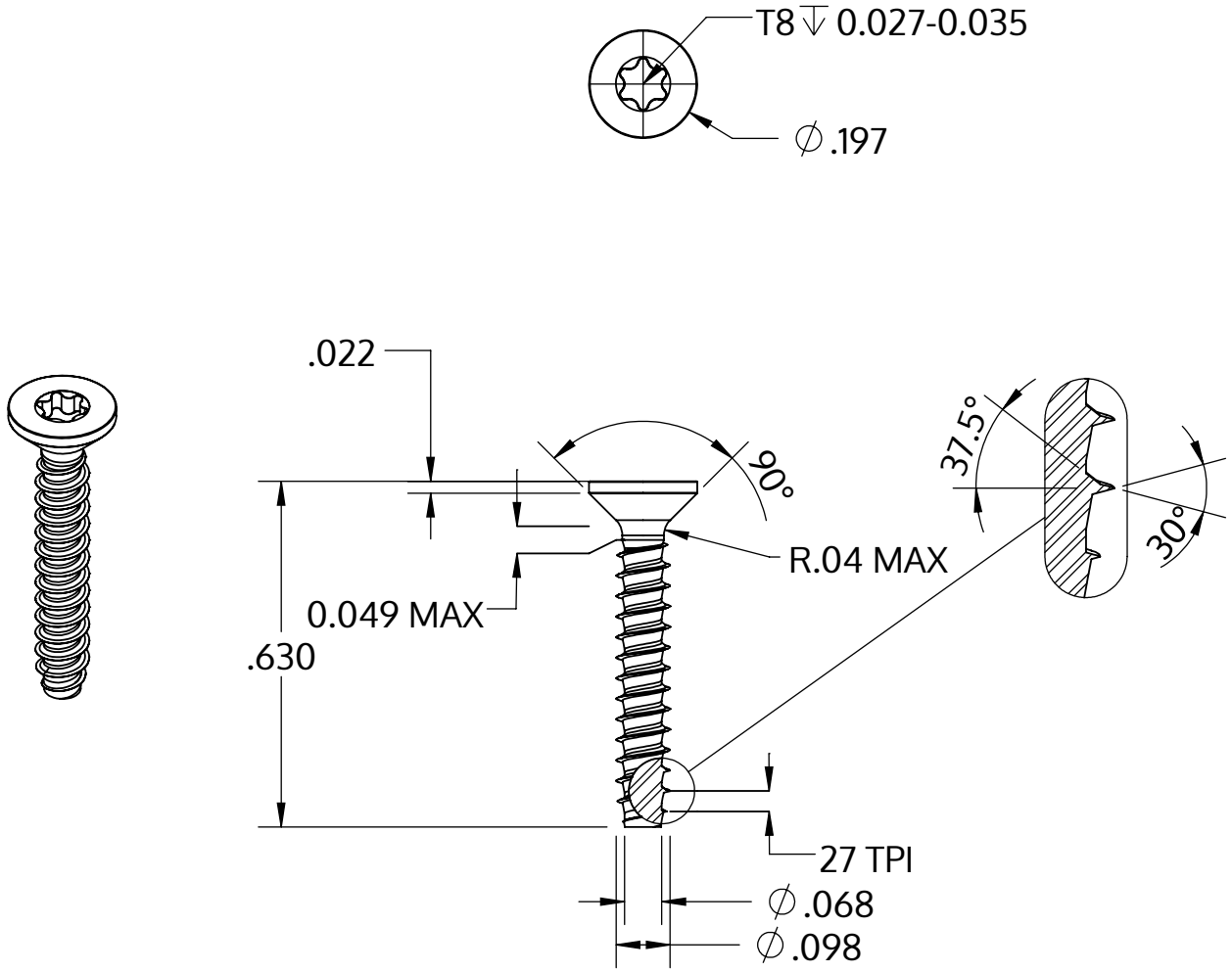

Metric size	M2.5 x 0.95 mm
US size (converted)	#3-27
	Tolerances [inch]
Length	+/- 0.021
Head diameter	+0 / -0.011
Head height	
Thread diameter	+0.003 / -0

Beskrivning	STP41 2.5x16.0 - T8
Material	stål, härdat
Yta	förzinkad 5-7 µm, härdad, blå/transparent passiviserad
Vikt	0.464 kg / 1000 styck

SCREWERK	**STP410250160S**	
_Zoll Zeichnung Größe A	Skala 3:1	2024-10