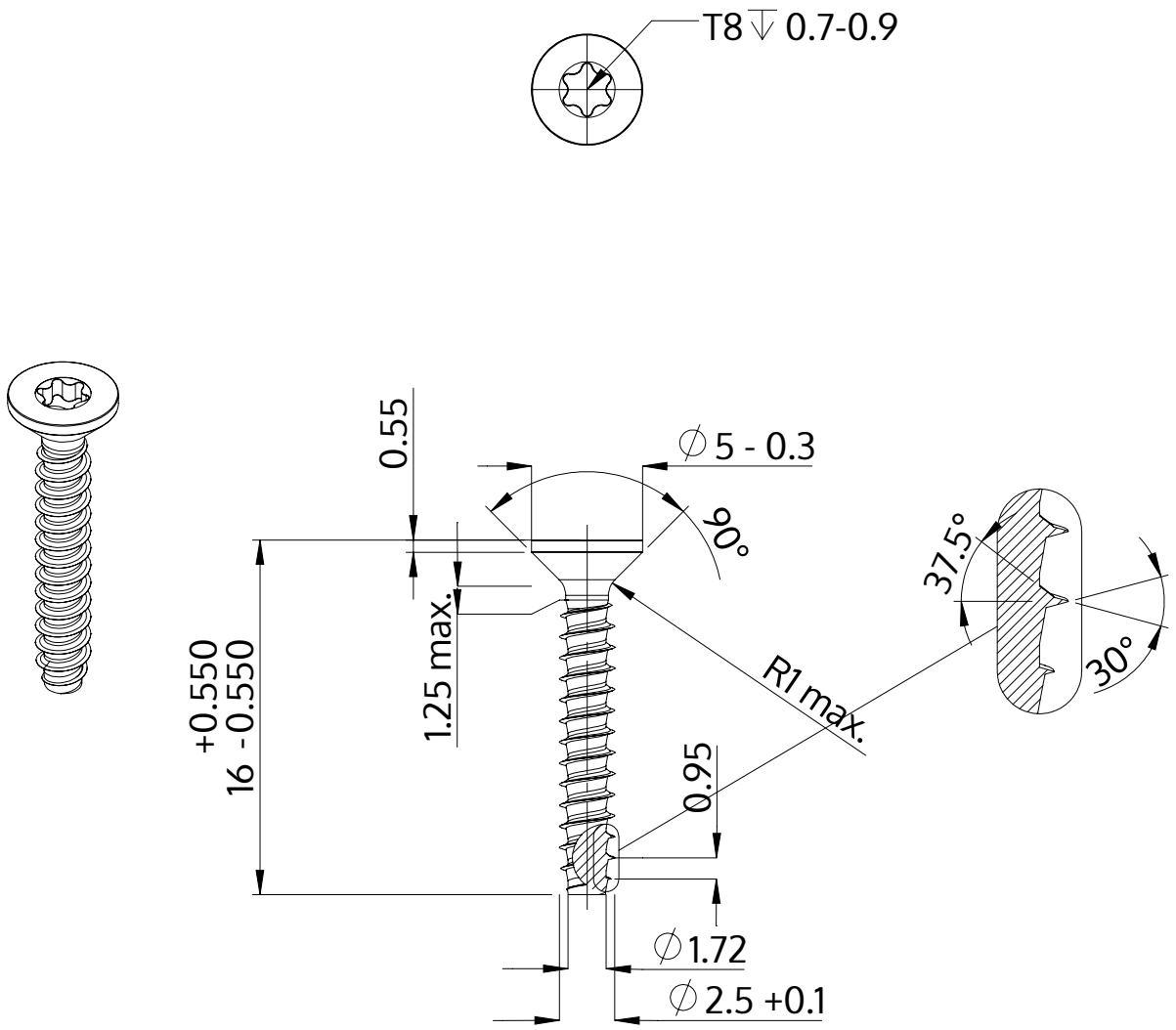

Descrição	STP41 2.5x16.0 - T8
Material	inox A2
Superfície	preto
Peso	0.464 kg / 1000 peças

SCREWERK	**STP410250160J**	
Desenho Métrico A4	Escala 3:1	2025-04