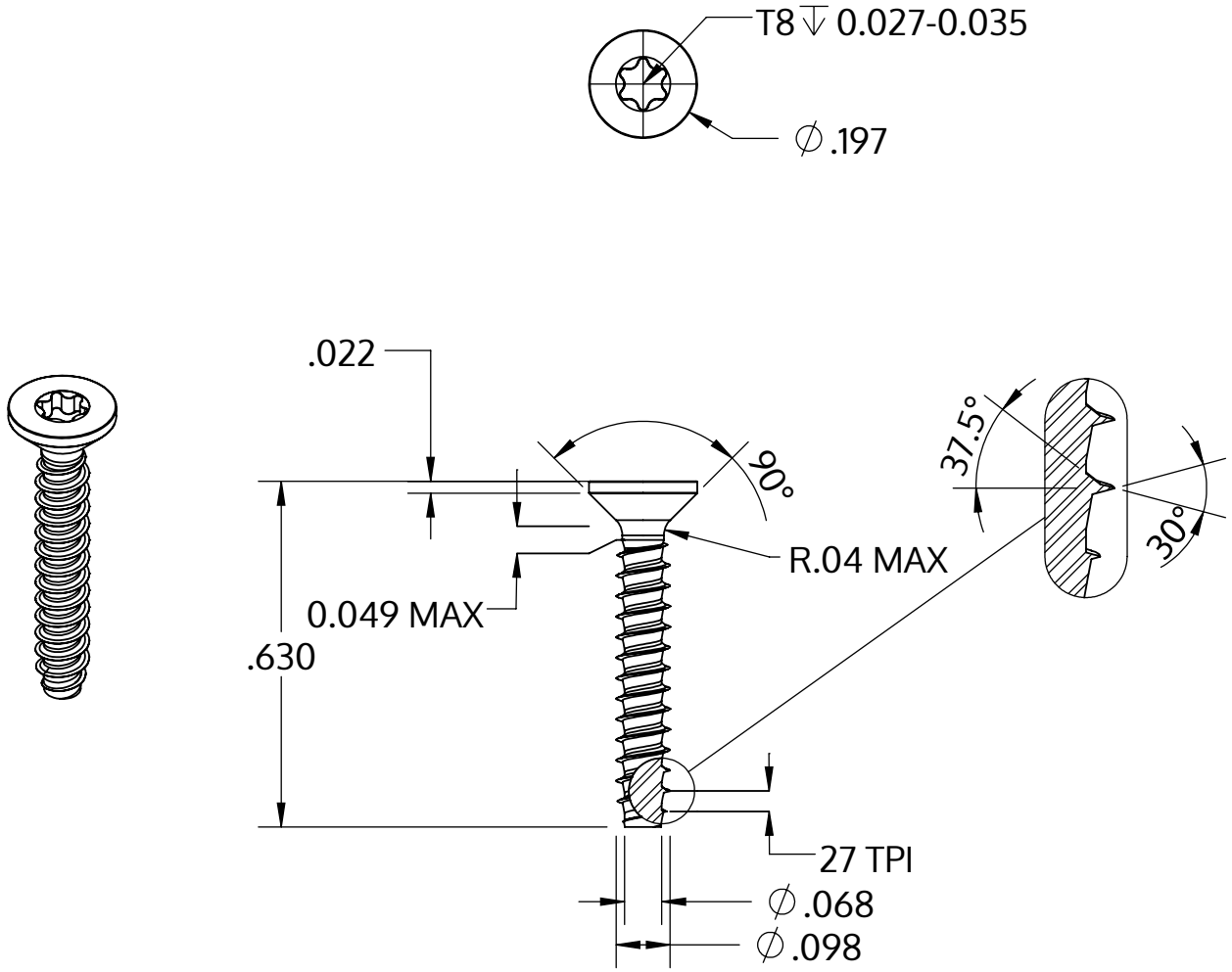

Metric size	M2.5 x 0.95 mm
US size (converted)	#3-27
	Tolerances [inch]
Length	+/- 0.021
Head diameter	+0 / -0.011
Head height	
Thread diameter	+0.003 / -0

Beskrivelse	STP41 2.5x16.0 - T8
Materiale	Ædelstål A2
Overflade	blank, bejdset og passiveret
Vægt	0.464 kg / 1000 stykke

SCREWERK	**STP410250160E**	
_Zoll Zeichnung Größe A	Skalering 3:1	2024-10