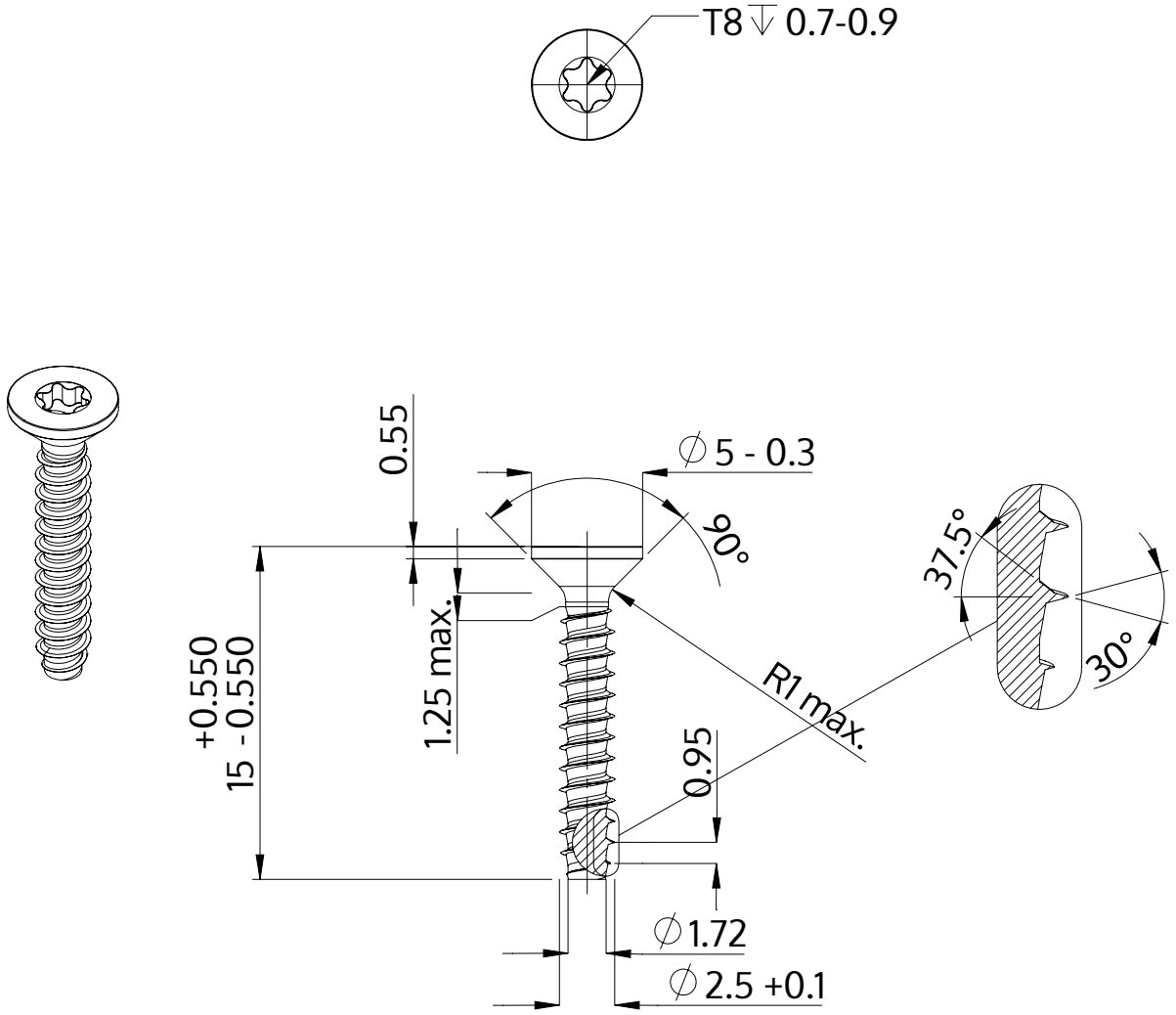

Descripción	STP41 2.5x15.0 - T8
Material	Acero Inoxidable A2
Superficie	Laminado brillante, barnizado y pasivado
Peso	0.440 kg / 1000 Piezas

SCREWERK	**STP410250150E**	
Diseño métrico	Escalada 3:1	2024-10