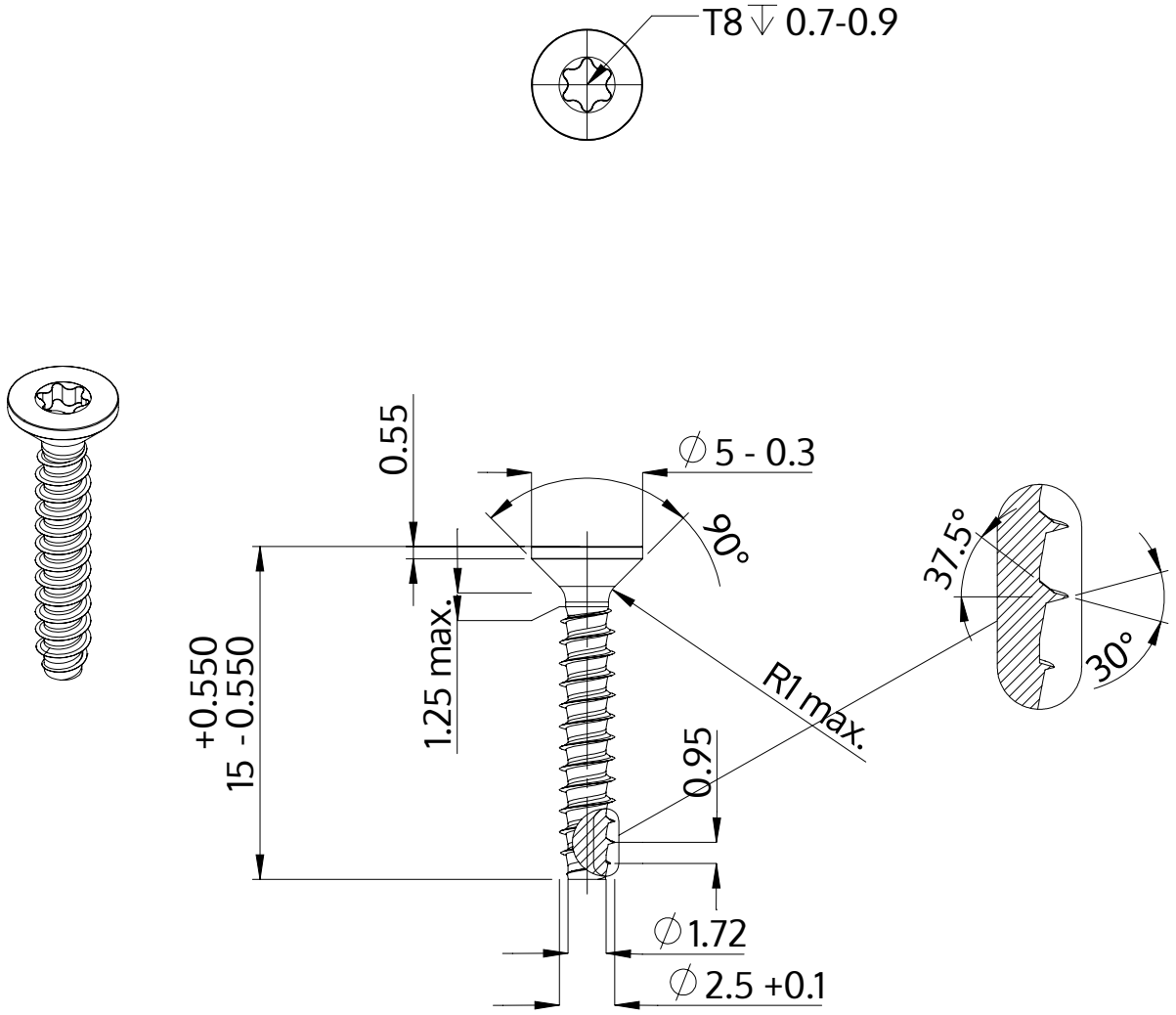

Описание	STP41 2.5x15.0 - T8
Материал	стомана, закалена
Повърхност	цинково и никелово покритие, Черен, пасивиран, темпериран, херметизация
Тегло	0.440 kg / 1000 Бройка

SCREWERK	**STP410250150B**	
Метричен дизайн A4	Мащаб 3:1	2024-10