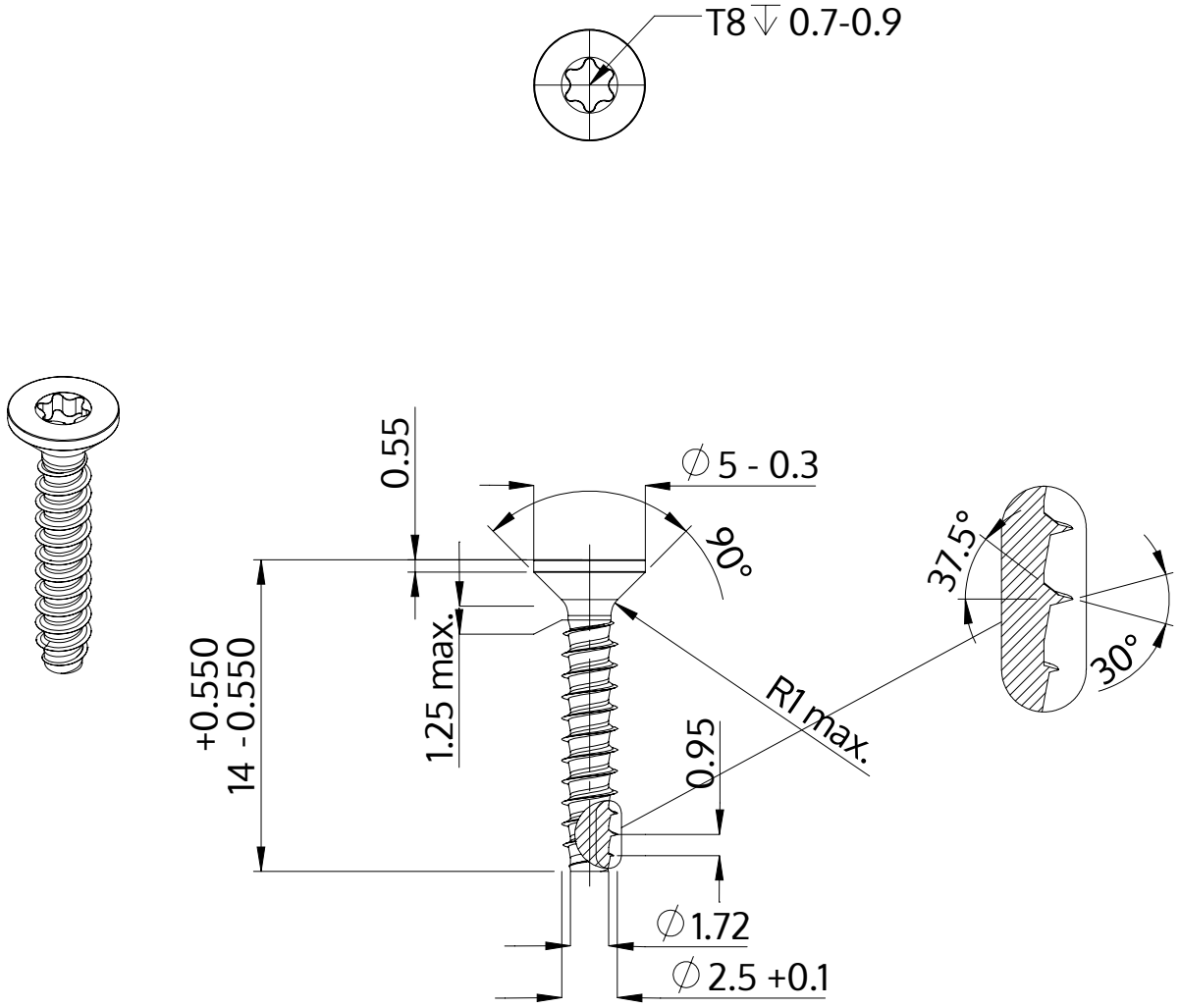

Açıklaması	STP41 2.5x14.0 - T8
Malzeme	Paslanmaz Çelik A4
Kaplama	Parlak, cilalanmış ve pasifleştirilmiştir
Ağırlık	0.416 kg / 1000 Adet

SCREWERK	**STP410250140C**	
Metrik çizim A4	Ölçeklendirme 3:1	2024-10