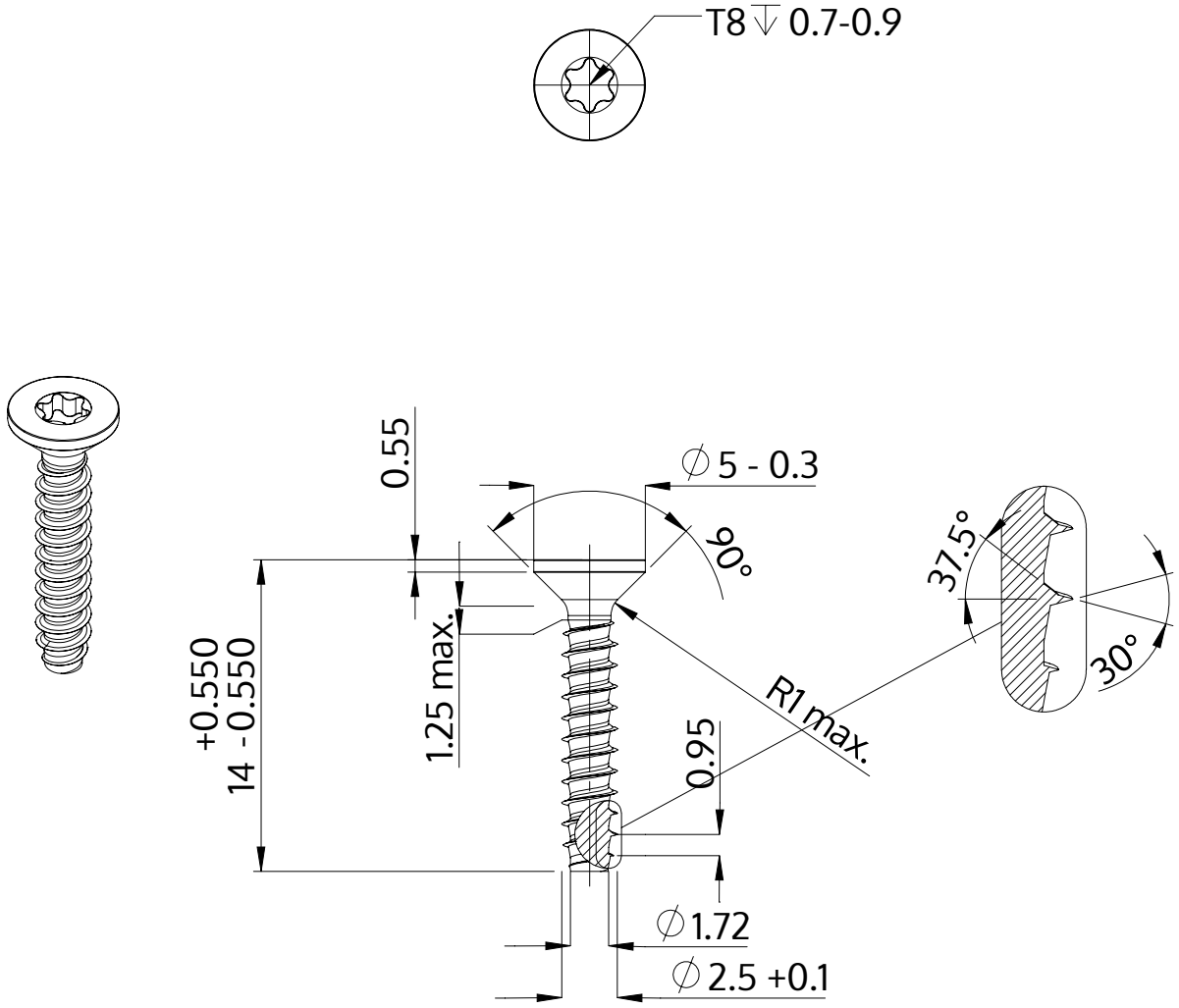

Beschreibung	STP41 2.5x14.0 - T8
Werkstoff	Edelstahl A4
Oberfläche	blank, gebeizt und passiviert
Gewicht	0.416 kg / 1000 Stück

SCREWERK	**STP410250140C**	
Metrische Zeichnung A4	Skalierung 3:1	2024-10