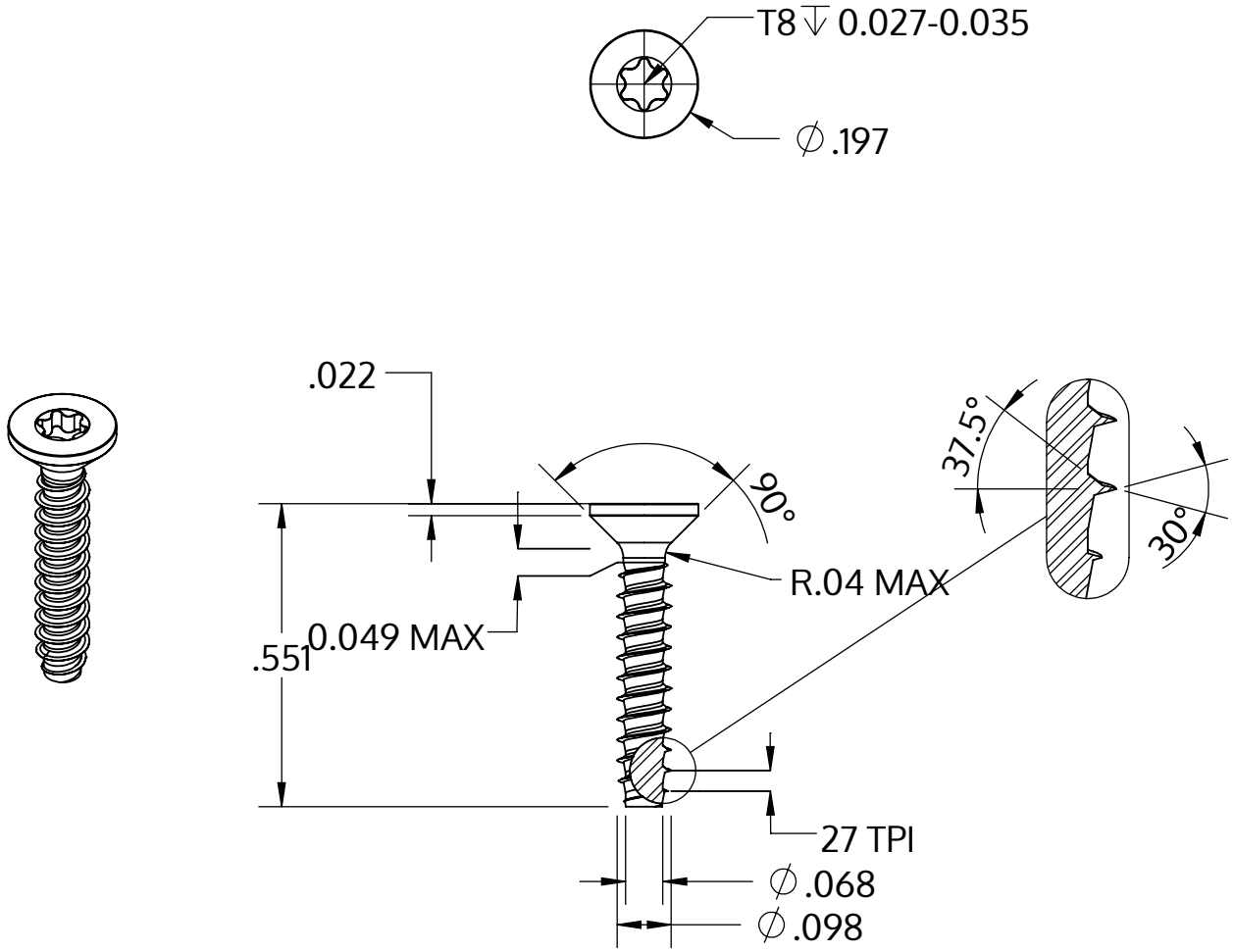

Metric size	M2.5 x 0.95 mm
US size (converted)	#3-27
	Tolerances [inch]
Length	+/- 0.021
Head diameter	+0 / -0.011
Head height	
Thread diameter	+0.003 / -0

Descrizione	STP41 2.5x14.0 - T8
Materiale	acciaio, temprato
Superficie	Placcato Zinco-Nichel, passivato nero, ricotto, sigillato
Peso	0.416 kg / 1000 pezzi

SCREWERK	**STP410250140B**	
_Zoll Zeichnung Größe A	Scala 3:1	2024-10