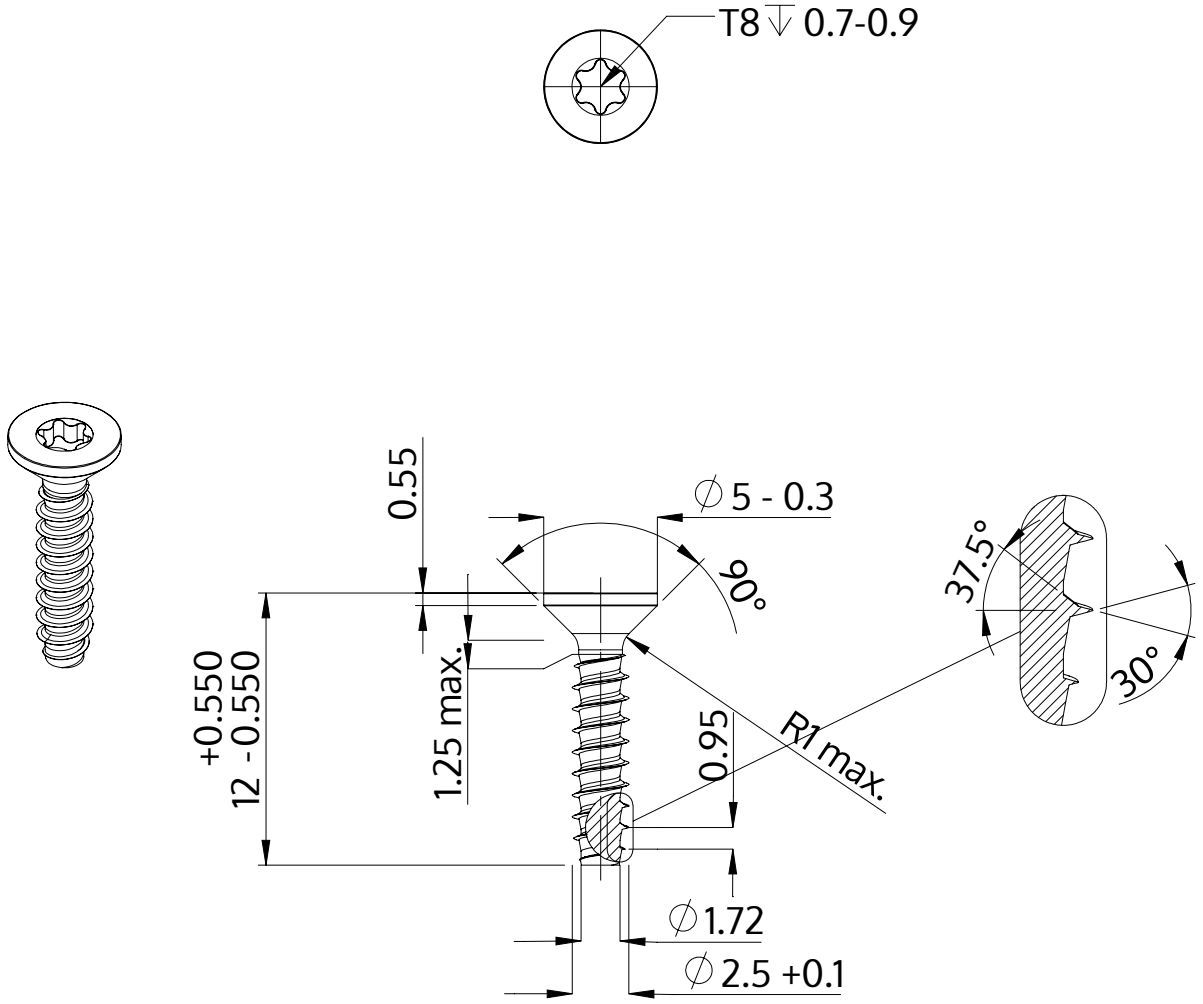

Beschreibung	STP41 2.5x12.0 - T8
Werkstoff	Stahl, vergütet
Oberfläche	verzinkt 5-7 µm, getempert, blau / transparent passiviert
Gewicht	0.369 kg / 1000 Stück

SCREWERK	**STP410250120S**	
Metrische Zeichnung A4	Skalierung 3:1	2024-10