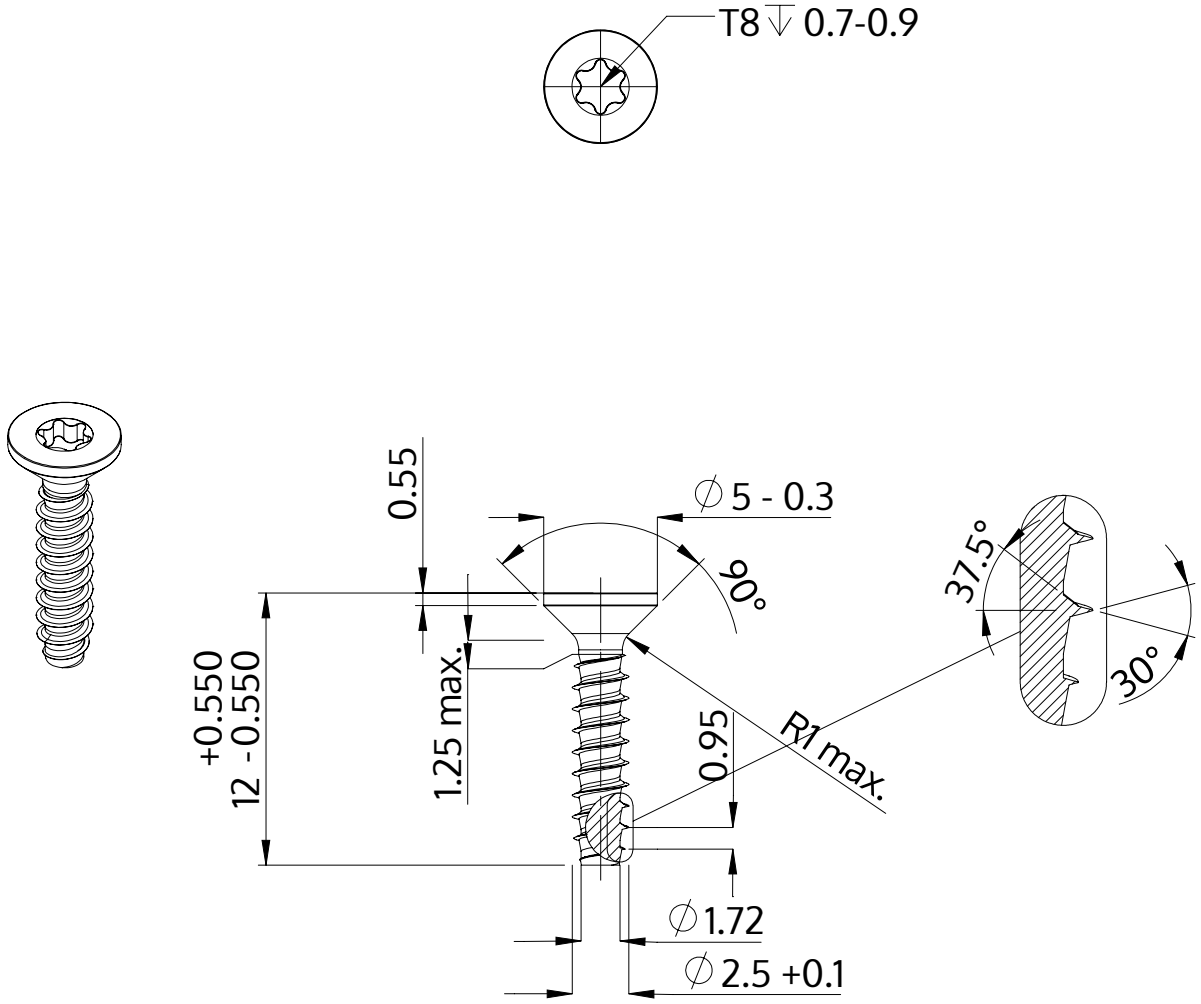

Описание	STP41 2.5x12.0 - T8
Материал	стомана, закалена
Повърхност	Цинково покритие 5-7 µm,топлинна обработка, синьо / прозрачно пасивиране
Тегло	0.369 kg / 1000 Бройка

SCREWERK	**STP410250120S**	
Метричен дизайн A4	Мащаб 3:1	2024-10