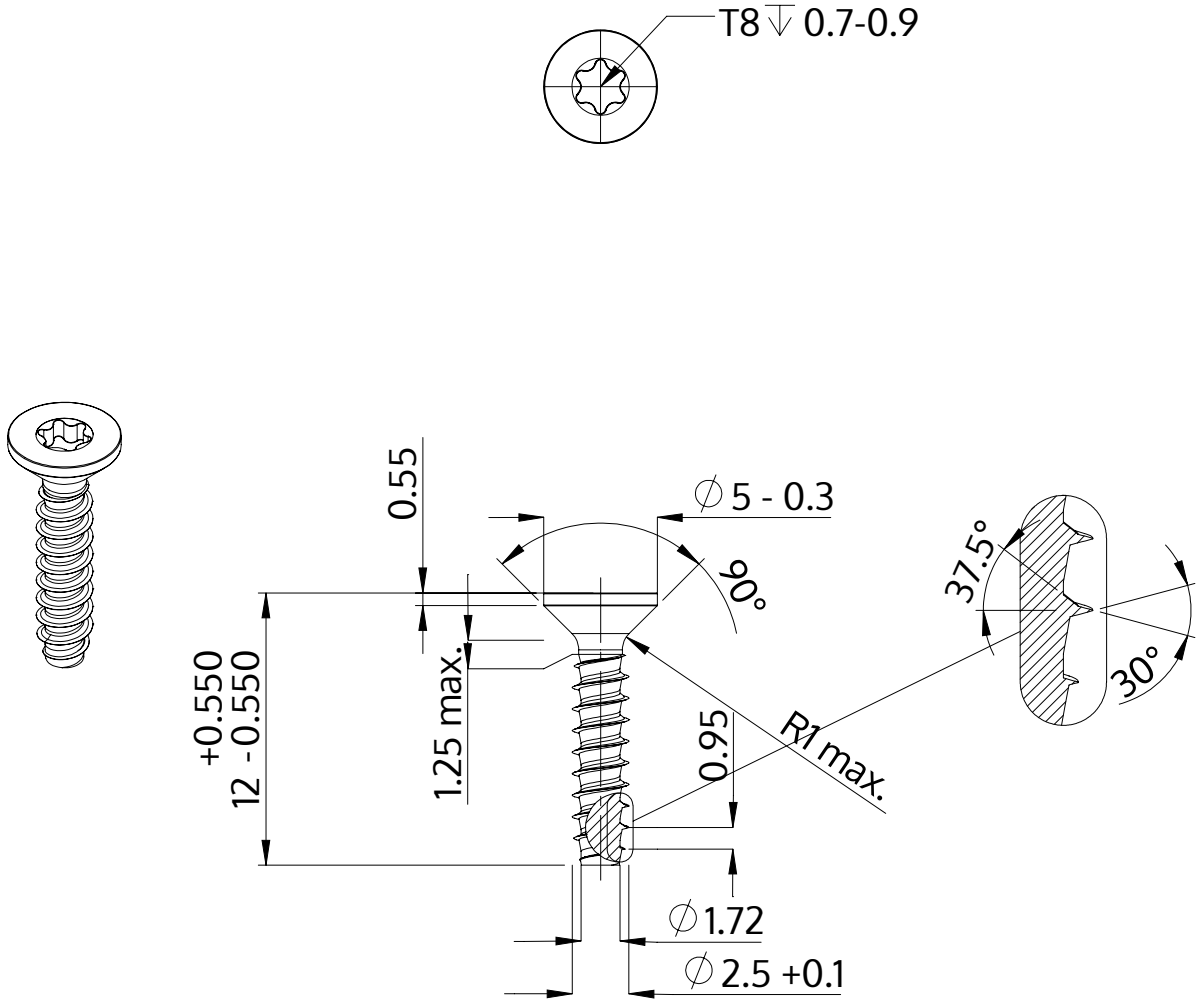

Descriere	STP41 2.5x12.0 - T8
Material	oţel inoxidabil A2
Exterior	negru
Greutate	0.369 kg / 1000 unități

SCREWERK	**STP410250120J**	
Desen metric A4	Scalarea 3:1	2024-10