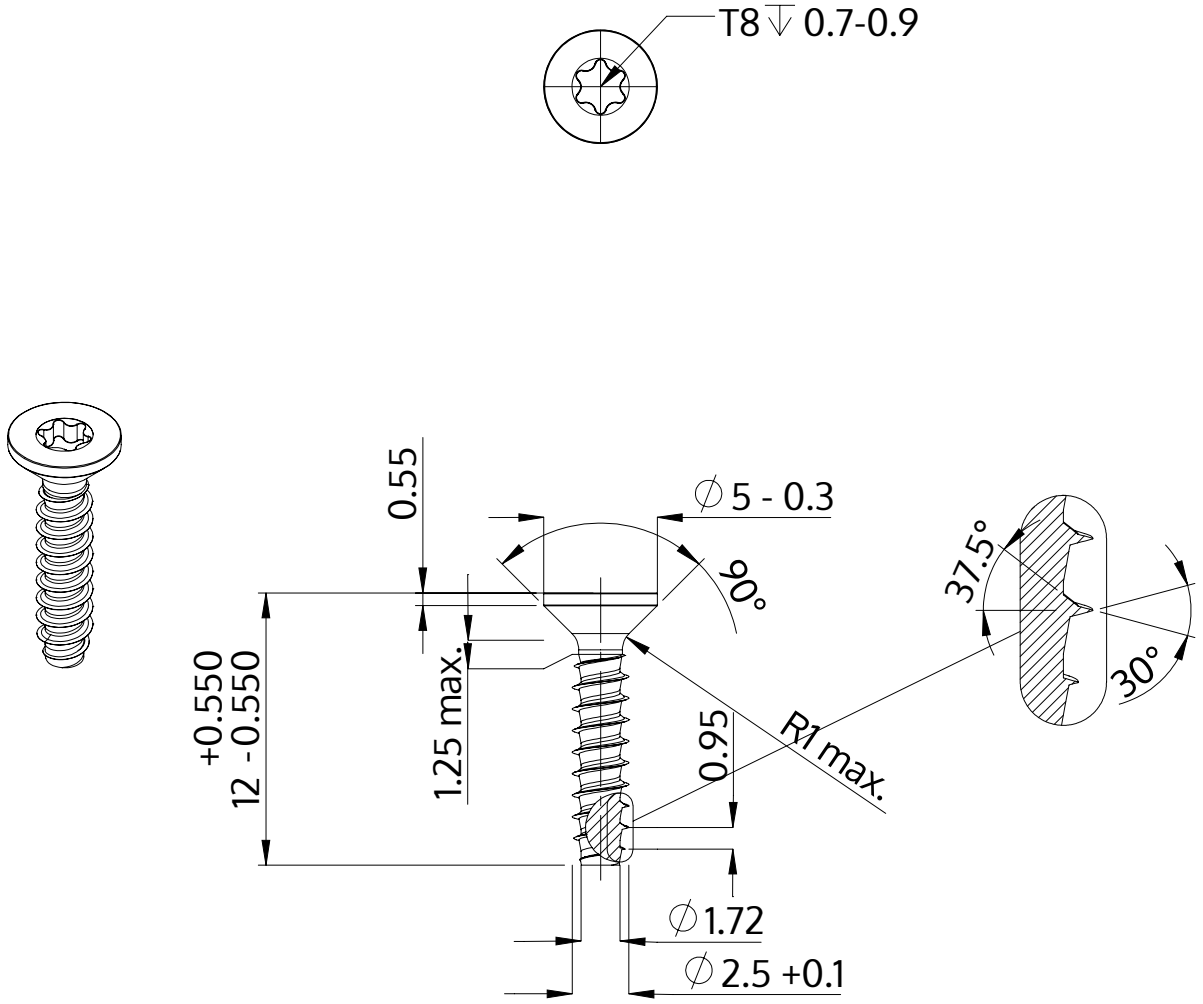

Beschrijving	STP41 2.5x12.0 - T8
Materiaal	roestvrij staal A2
Oppervlak	blank, geetst en gepassieveerd
Gewicht	0.369 kg / 1000 stuk

SCREWERK	**STP410250120E**	
Metrische tekening A4	Schaal 3:1	2024-10