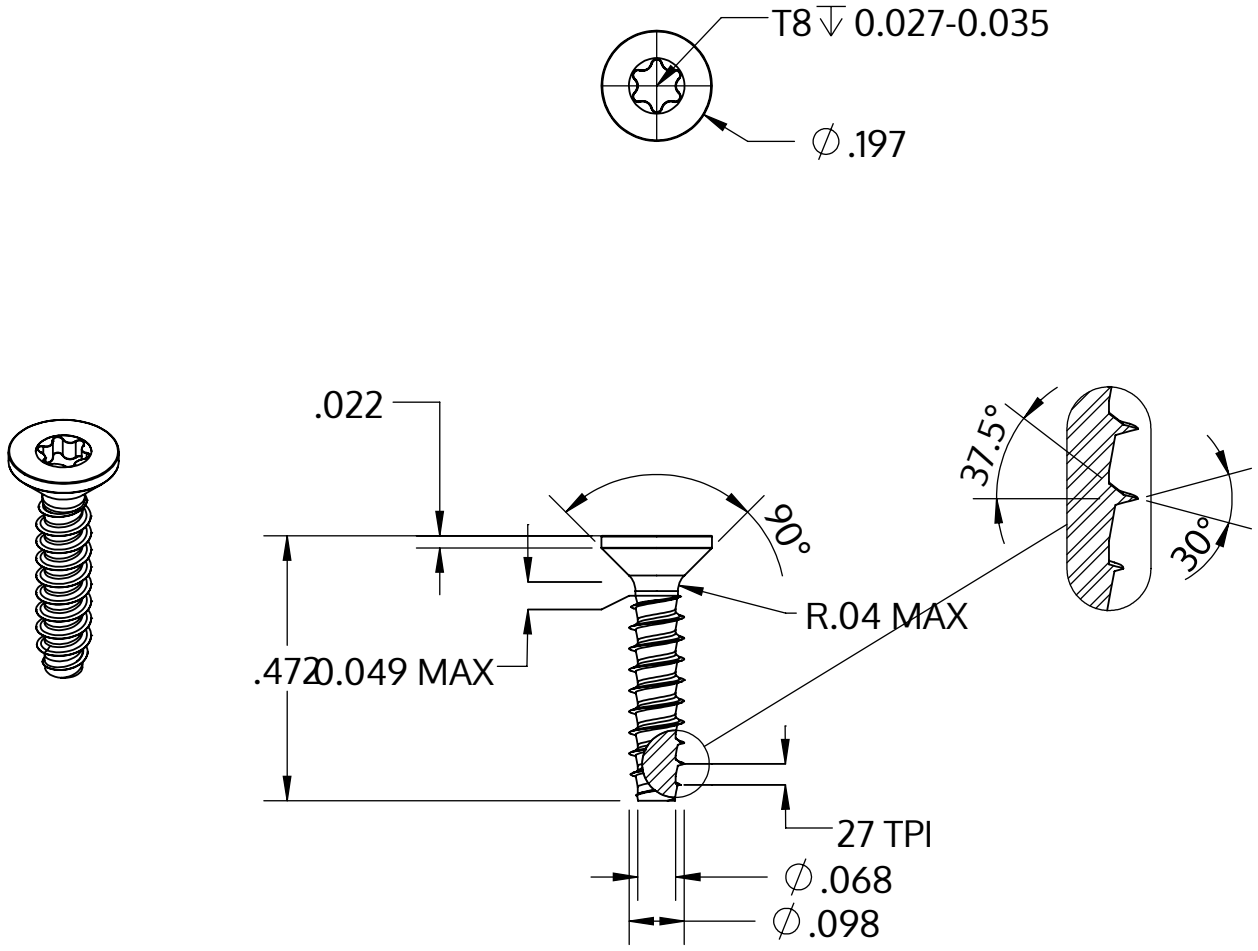

Metric size	M2.5 x 0.95 mm
US size (converted)	#3-27
	Tolerances [inch]
Length	+/- 0.021
Head diameter	+0 / -0.011
Head height	
Thread diameter	+0.003 / -0

Beschreibung	STP41 2.5x12.0 - T8
Werkstoff	Edelstahl A4
Oberfläche	blank, gebeizt und passiviert
Gewicht	0.369 kg / 1000 Stück

SCREWERK	**STP410250120C**	
Zoll Zeichnung Größe A	Skalierung 3:1	2024-10