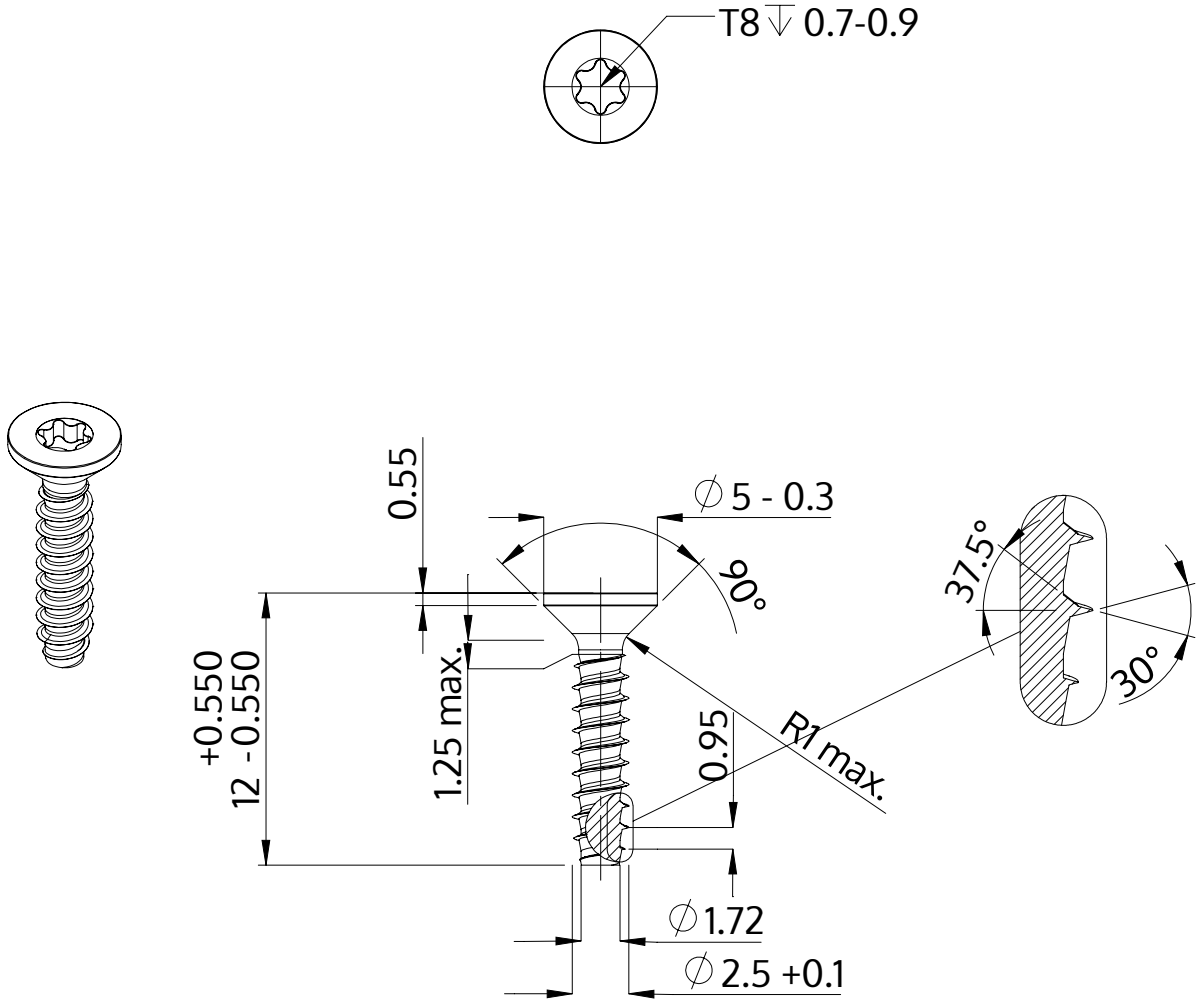

Popis	STP41 2.5x12.0 - T8
Materiál	Nerezová ocel A4
Povrch	holá, mořená a pásová ocel
Hmotnost	0.369 kg / 1000 Kus

SCREWERK	**STP410250120C**	
Metric výkres A4	Měřítko 3:1	2024-10