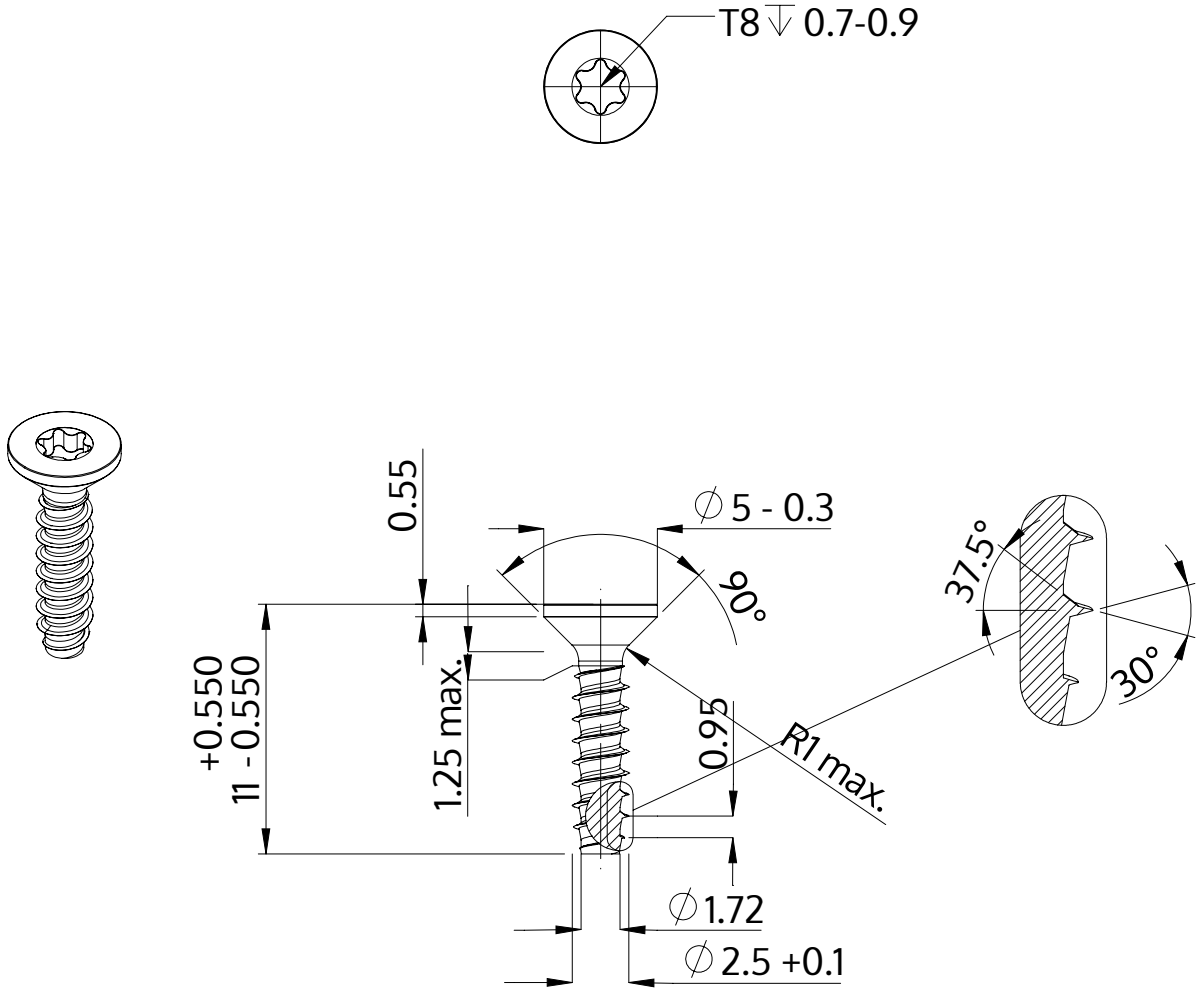

Beschreibung	STP41 2.5x11.0 - T8
Werkstoff	Edelstahl A2
Oberfläche	blank, gebeizt und passiviert
Gewicht	0.345 kg / 1000 Stück

SCREWERK	**STP410250110E**	
Metrische Zeichnung A4	Skalierung 3:1	2024-10