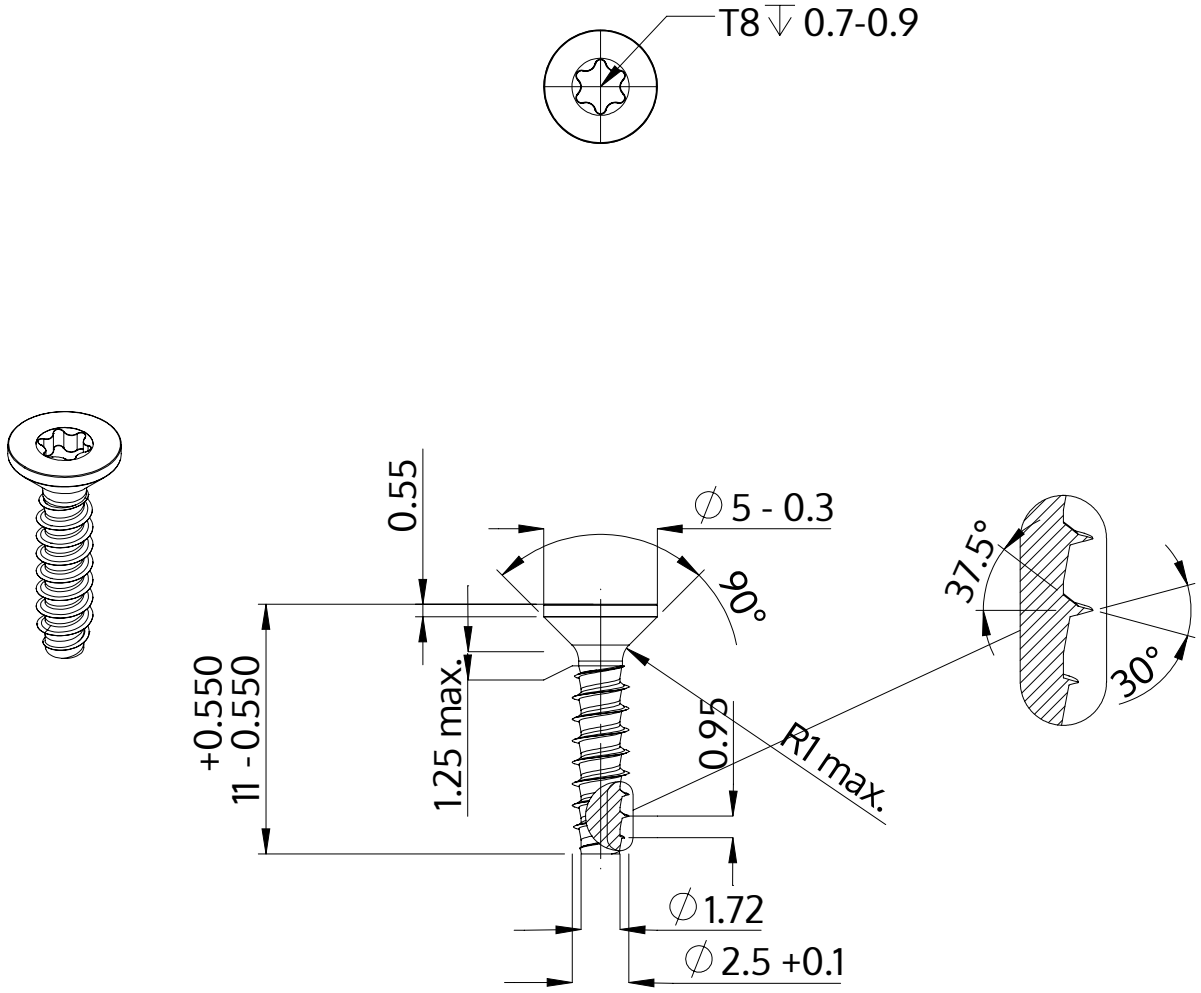


| | |
|---|---|
| Açıklaması | STP41 2.5x11.0 - T8 |
| Malzeme | Paslanmaz Çelik A4 |
| Kaplama | Parlak, cilalanmış ve pasifleştirilmiştir |
| Ağırlık | 0.345 kg / 1000 Adet |

| | | |
|---|---|---|
| SCREWERK | **STP410250110C** | |
| Metrik çizim A4 | Ölçeklendirme 3:1 | 2024-10 |