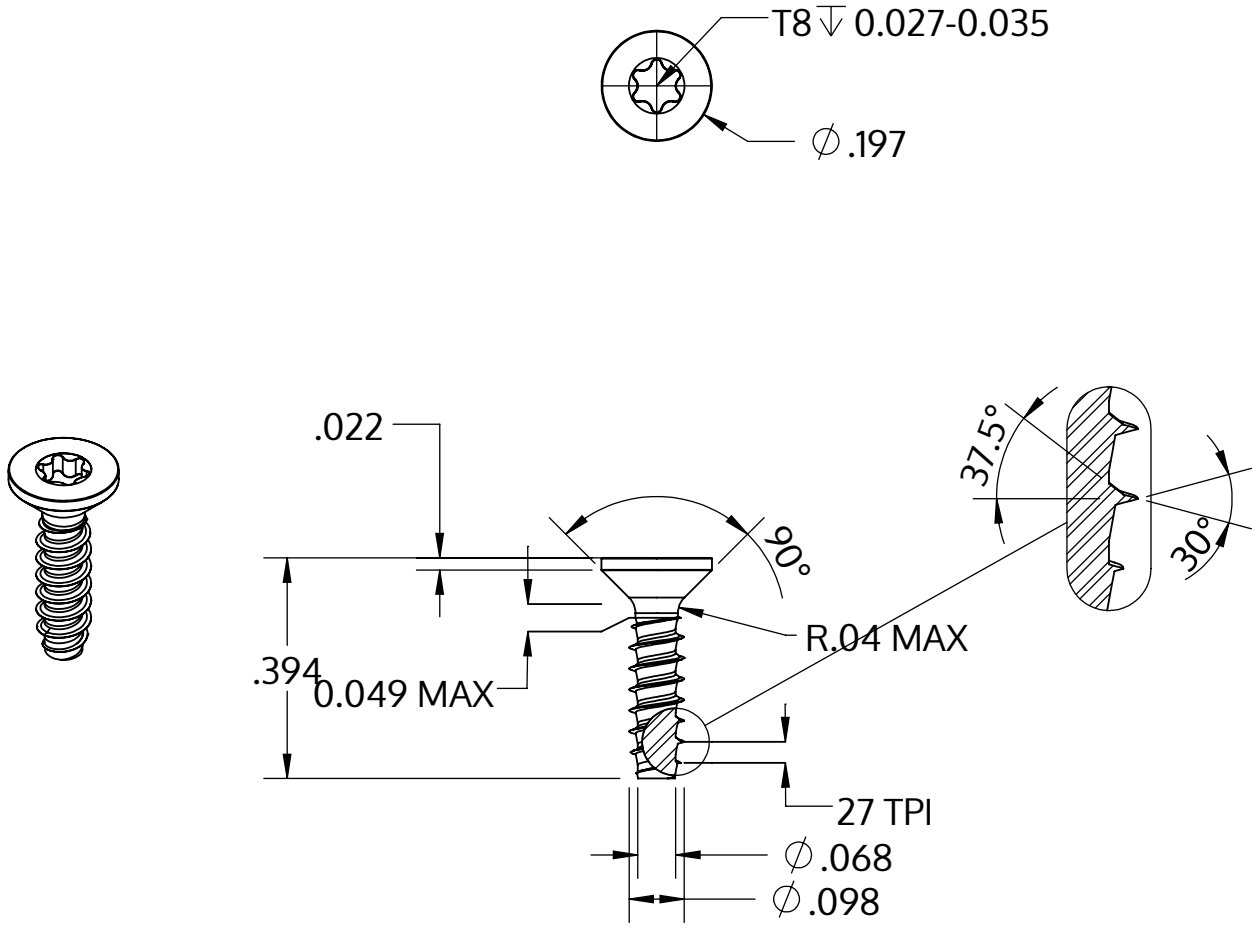

Metric size	M2.5 x 0.95 mm
US size (converted)	#3-27
	Tolerances [inch]
Length	+/- 0.017
Head diameter	+0 / -0.011
Head height	
Thread diameter	+0.003 / -0

Opis	STP41 2.5x10.0 - T8
Materiał	Stal, hartowana
Powierzchnia	Ocynkowana 5-7 µm, temperowana, pasywowana na niebiesko
Waga	0.321 kg / 1000 sztuk

SCREWERK	**STP410250100S**	
_Zoll Zeichnung Größe A	Skala 3:1	2024-10