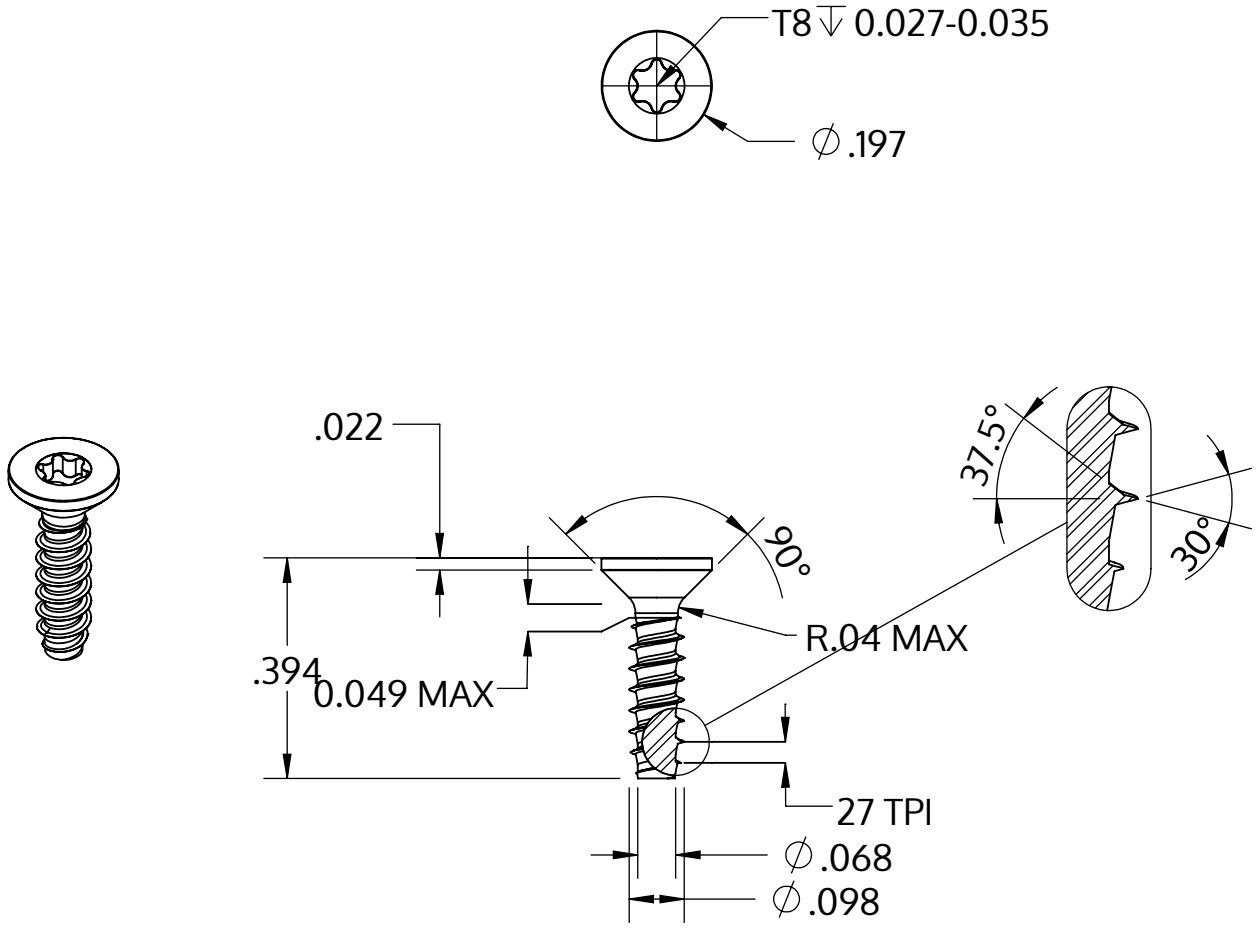

Metric size	M2.5 x 0.95 mm
US size (converted)	#3-27
	Tolerances [inch]
Length	+/- 0.017
Head diameter	+0 / -0.011
Head height	
Thread diameter	+0.003 / -0

Beschrijving	STP41 2.5x10.0 - T8
Materiaal	roestvrij staal A2
Oppervlak	zwart
Gewicht	0.321 kg / 1000 stuk

SCREWERK	**STP410250100J**	
_Zoll Zeichnung Größe A	Schaal None:1	2024-04