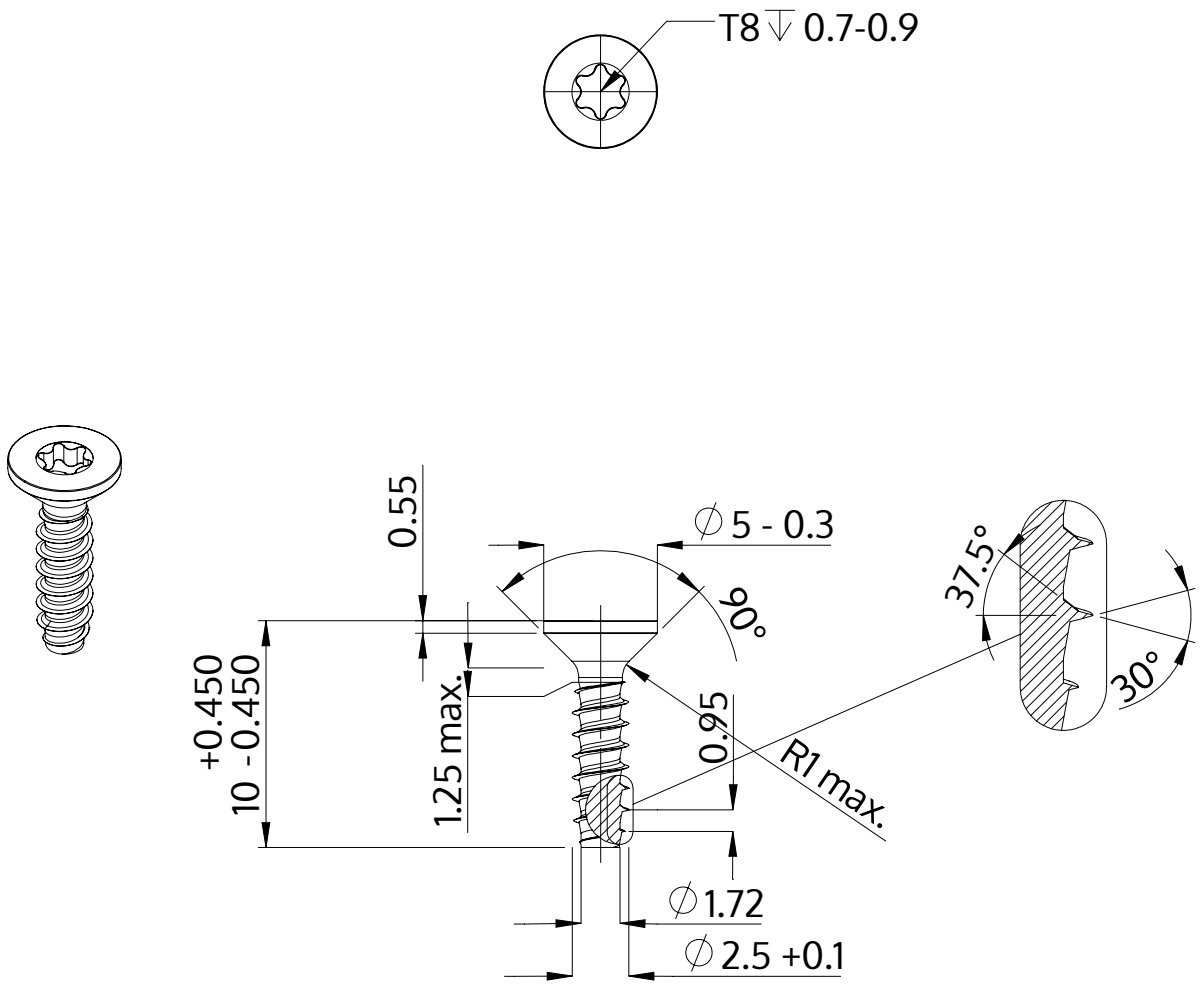

Description	STP41 2.5x10.0 - T8
Matière	acier inoxydable A2
Surface	noir
Poids	0.321 kg / 1000 Unité

SCREWERK	**STP410250100J**	
Dessin métrique A4	Redimensionner 3:1	2024-10