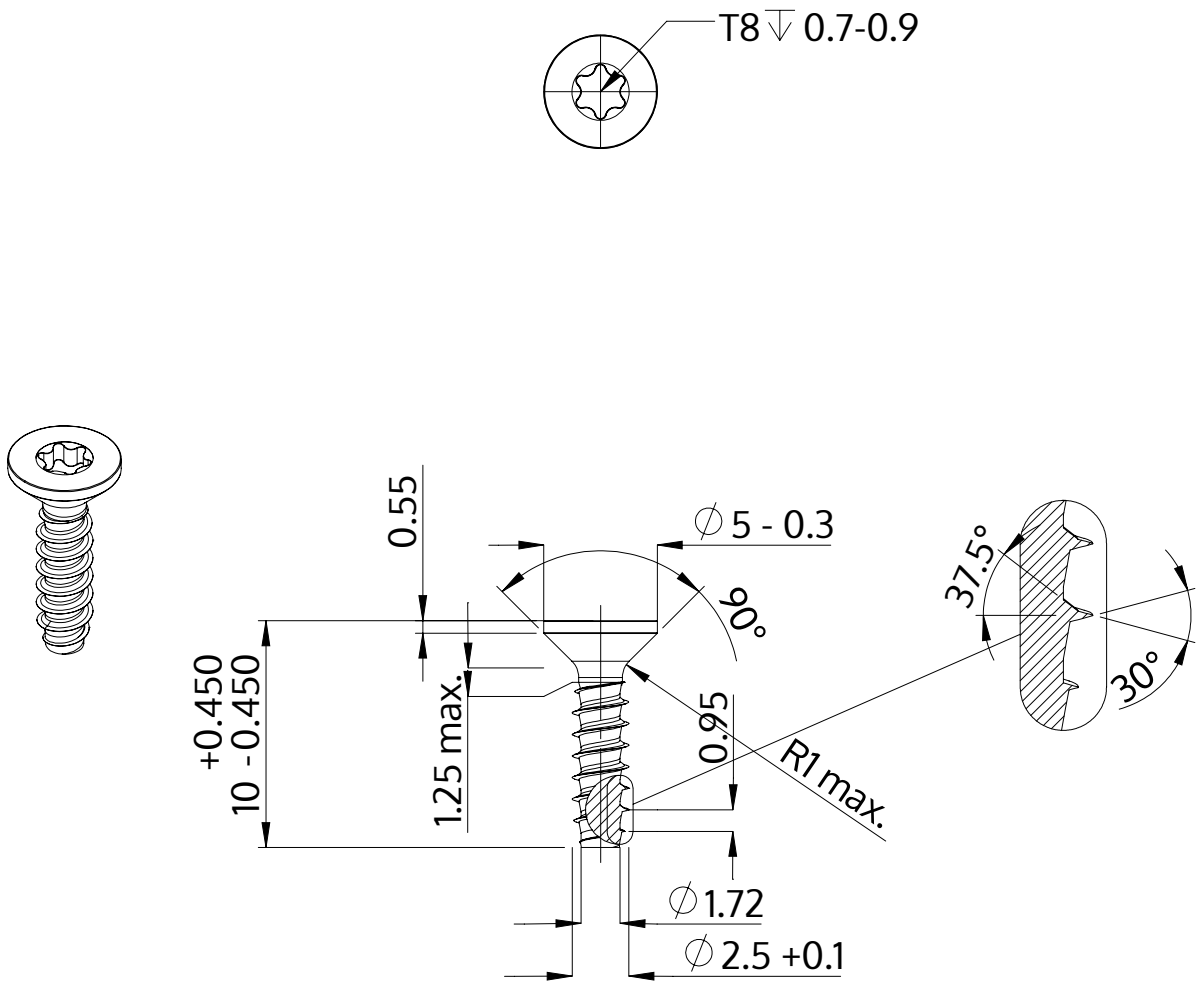

Описание	STP41 2.5x10.0 - T8
Материал	Нержавеющая сталь A2
Поверхность	Светлый отжиг и пассивация
Вес	0.321 kg / 1000 Штука

SCREWERK	**STP410250100E**	
Метрический чертеж A4	Шкала 3:1	2024-10