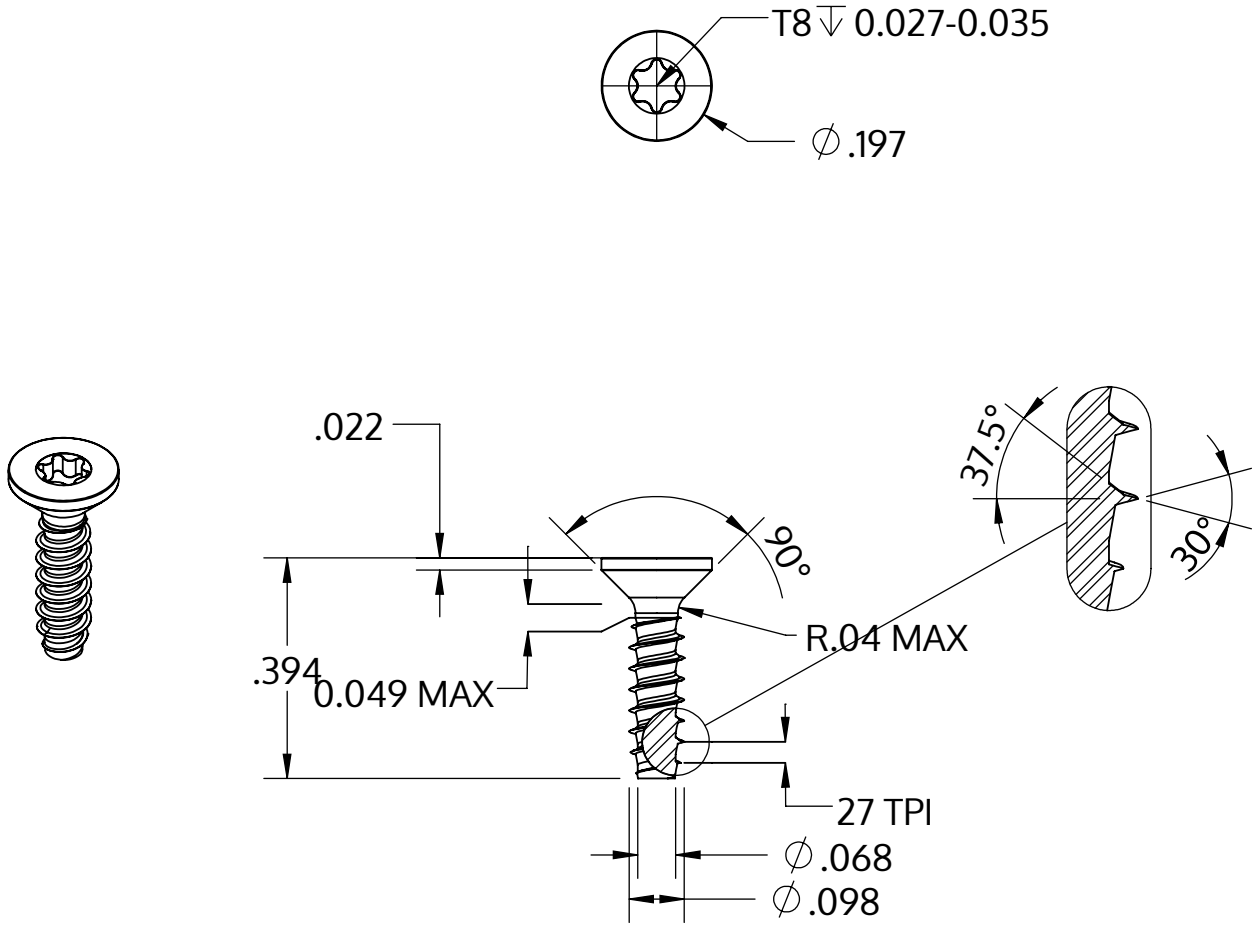


| | |
|---|---|
| Metric size | M2.5 x 0.95 mm |
| US size (converted) | #3-27 |
| | Tolerances [inch] |
| Length | +/- 0.017 |
| Head diameter | +0 / -0.011 |
| Head height | |
| Thread diameter | +0.003 / -0 |

| | |
|---|---|
| Descrição | STP41 2.5x10.0 - T8 |
| Material | aço, endurecido |
| Superfície | Zincado Niquelado Galvanizado, Passivado negro |
| Peso | 0.321 kg / 1000 peças |

| | | |
|---|---|---|
| SCREWERK | **STP410250100B** | |
| _Zoll Zeichnung Größe A | Escala None:1 | 2024-04 |