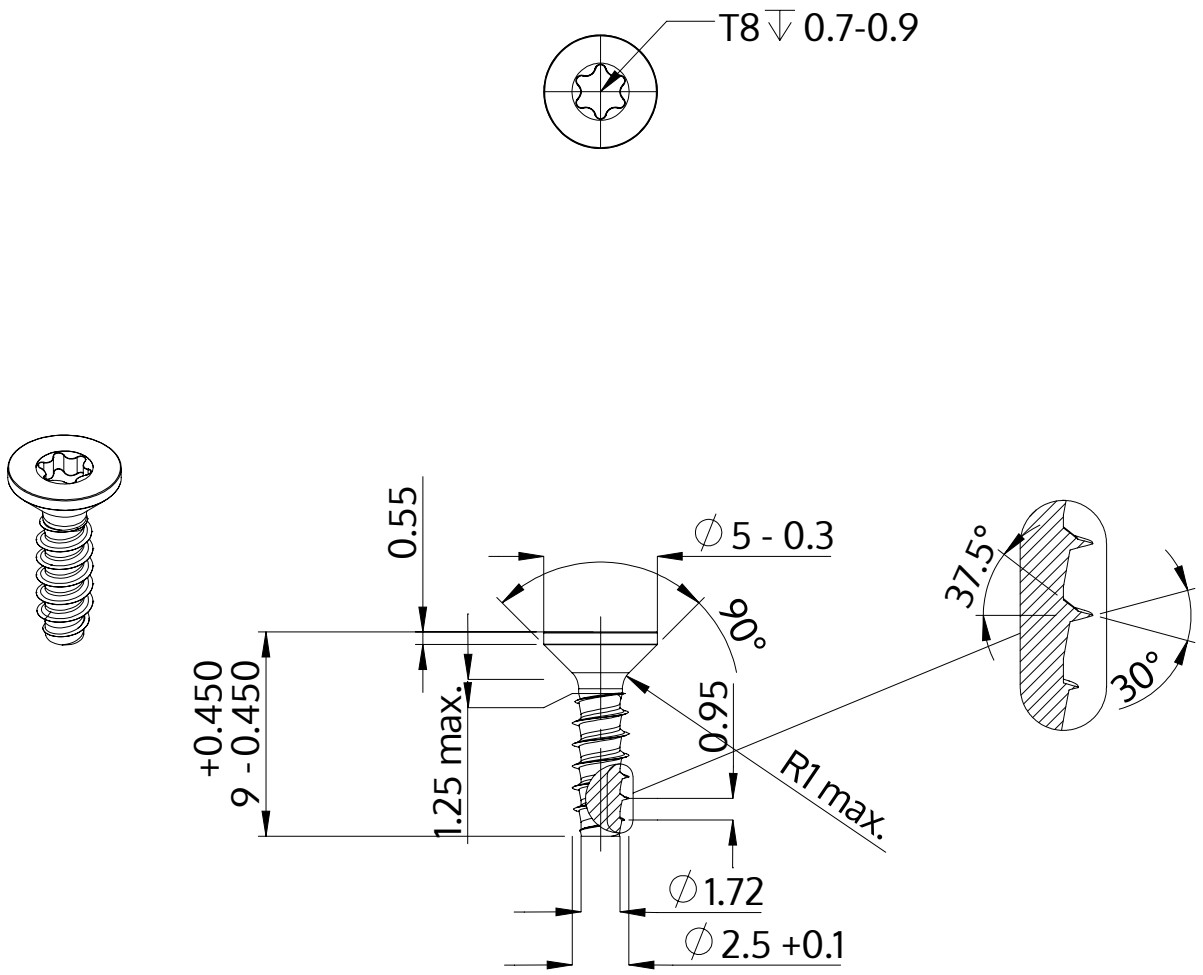


| | |
|---|---|
| Beskrivelse | STP41 2.5x9.0 - T8 |
| Materiale | Ædelstål A2 |
| Overflade | blank, bejdset og passiveret |
| Vægt | 0.297 kg / 1000 stykke |

| | | |
|---|---|---|
| SCREWERK | **STP410250090E** | |
| Metrisk tegning A4 | Skalering 3:1 | 2024-10 |