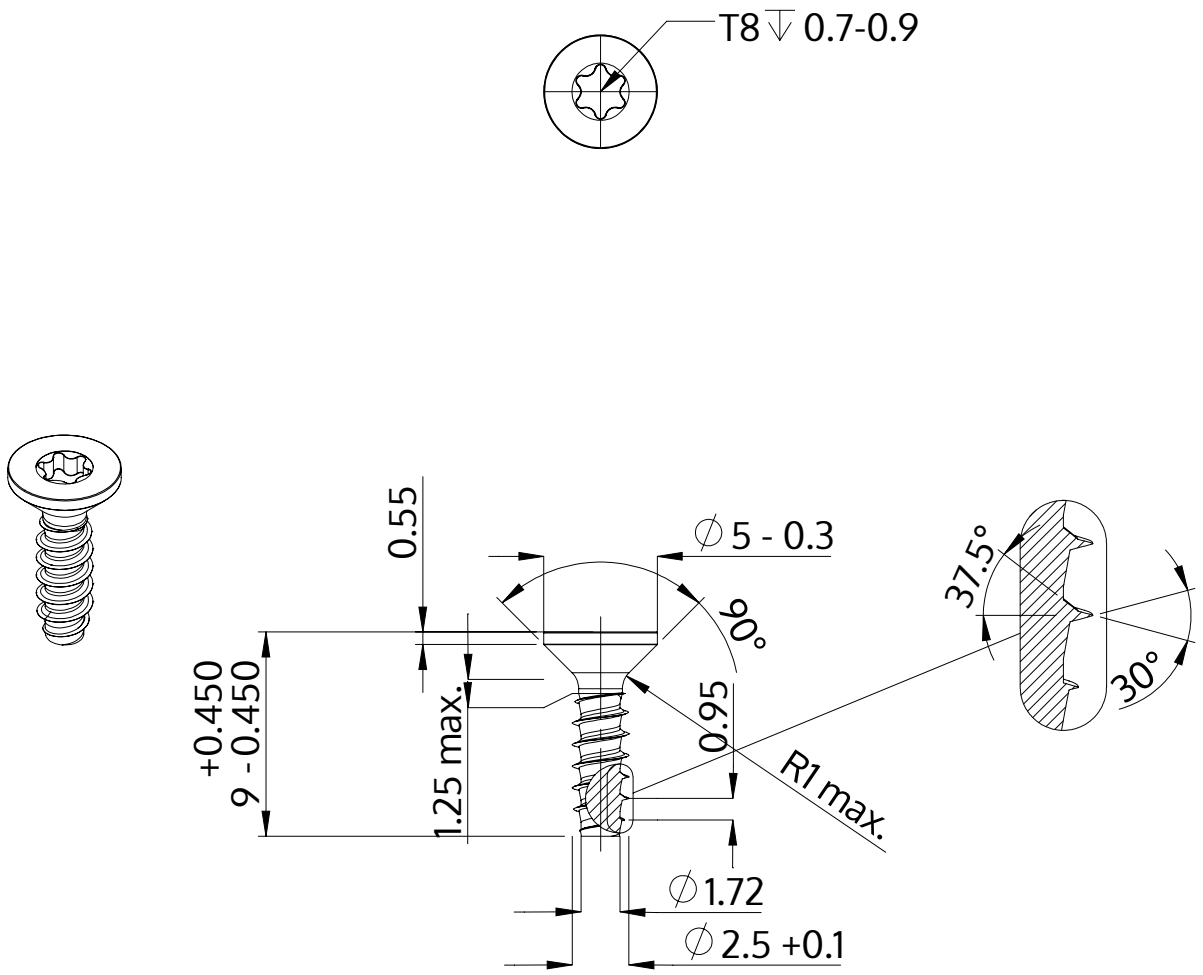

Açıklaması	STP41 2.5x9.0 - T8
Malzeme	Çelik, sertleştirilmiş
Kaplama	ZnNi siyah-pasifleştirilmiştir, temperlenmistir, kaplanmış
Ağırlık	0.297 kg / 1000 Adet

SCREWERK	**STP410250090B**	
Metrik çizim A4	Ölçeklendirme 3:1	2024-10