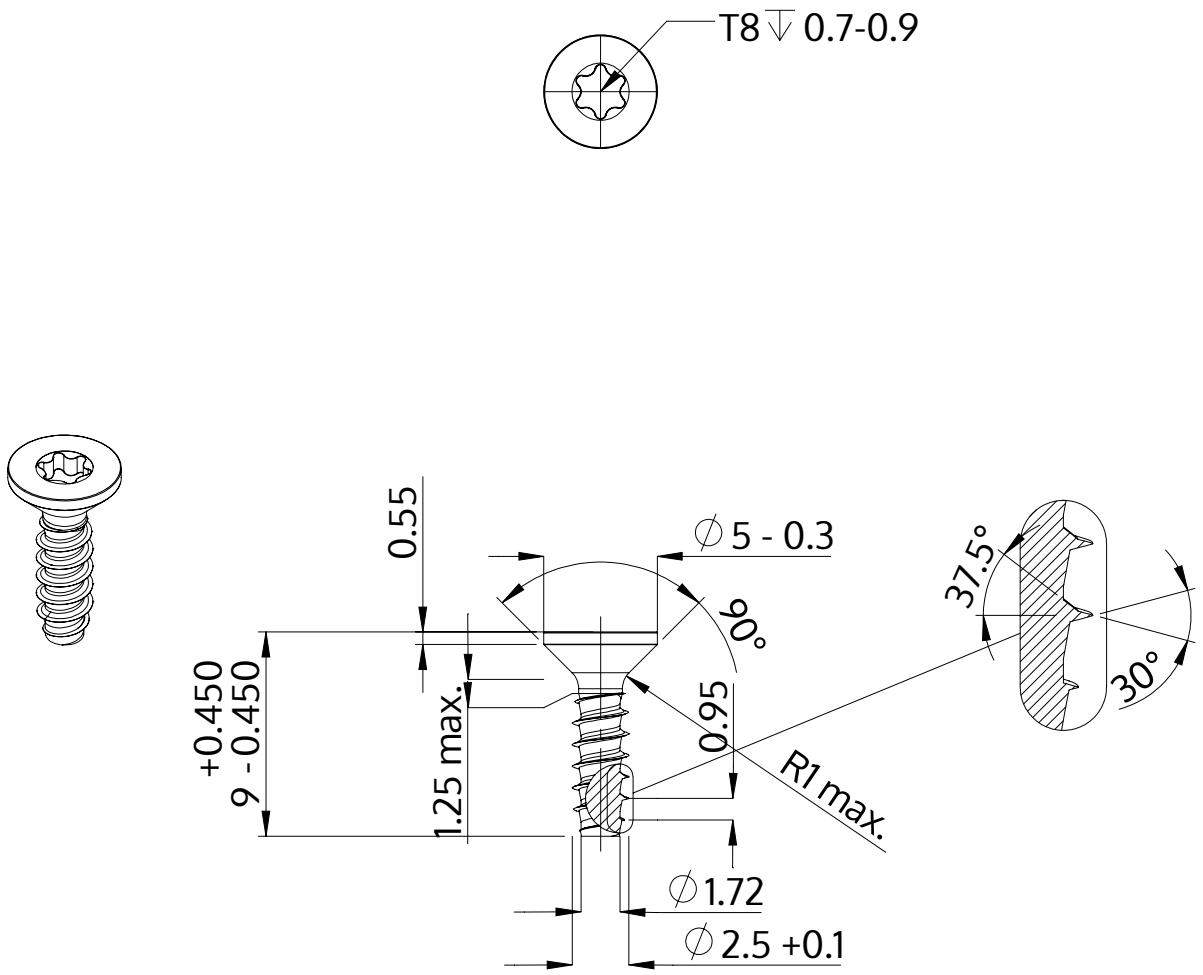


| | |
|---|---|
| Beskrivning | STP41 2.5x9.0 - T8 |
| Material | stål, härdat |
| Yta | ZnNi svart-passiviserad/Cr-VI-fri, härdad, förseglad |
| Vikt | 0.297 kg / 1000 styck |

| | | |
|---|---|---|
| SCREWERK | **STP410250090B** | |
| Metrisk skiss A4 | Skala 3:1 | 2024-10 |