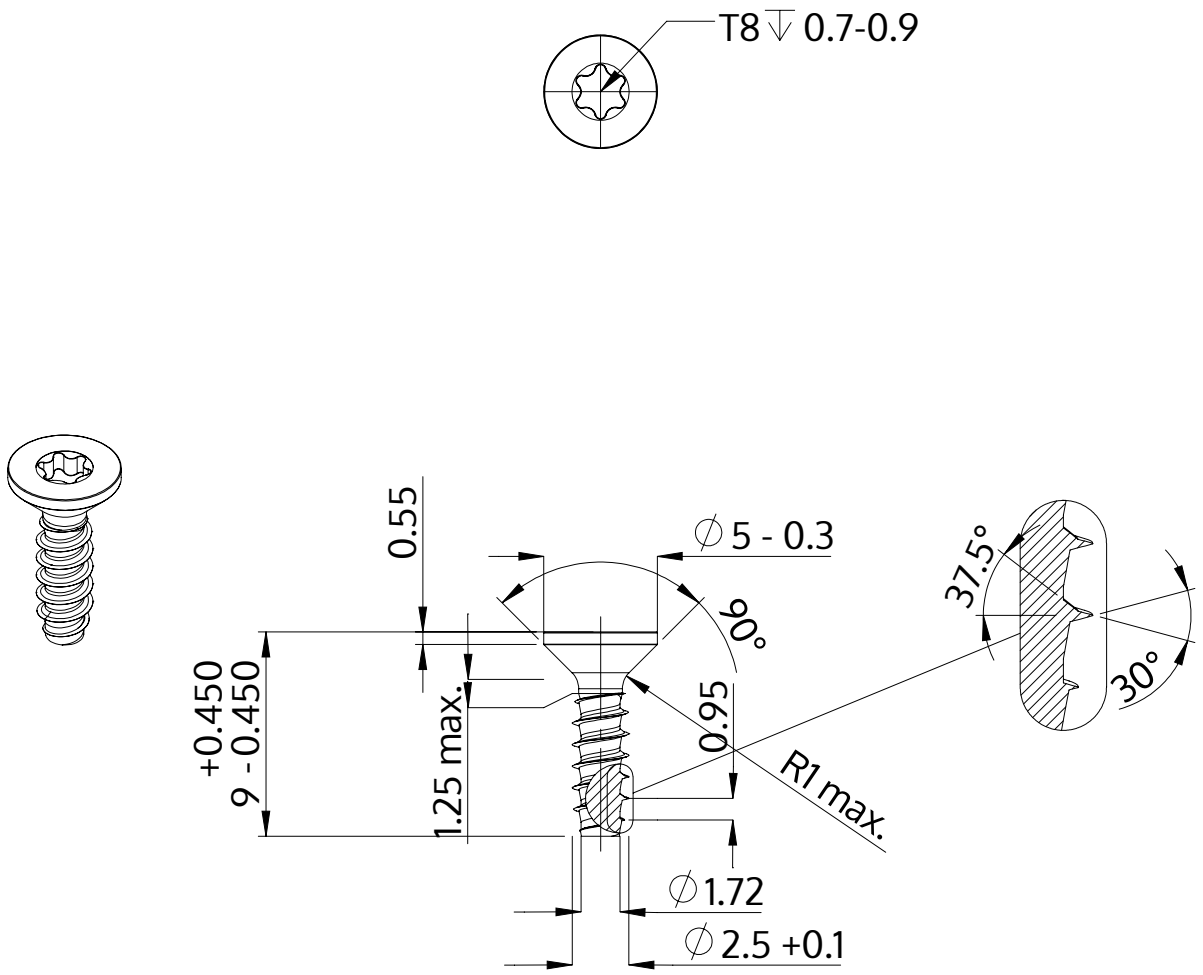


| | |
|---|---|
| Beschrijving | STP41 2.5x9.0 - T8 |
| Materiaal | veredeld staal |
| Oppervlak | ZnNi zwart-gepassiveerd, getempert, verzegeld |
| Gewicht | 0.297 kg / 1000 stuk |

| | | |
|---|---|---|
| SCREWERK | **STP410250090B** | |
| Metrische tekening A4 | Schaal 3:1 | 2024-10 |