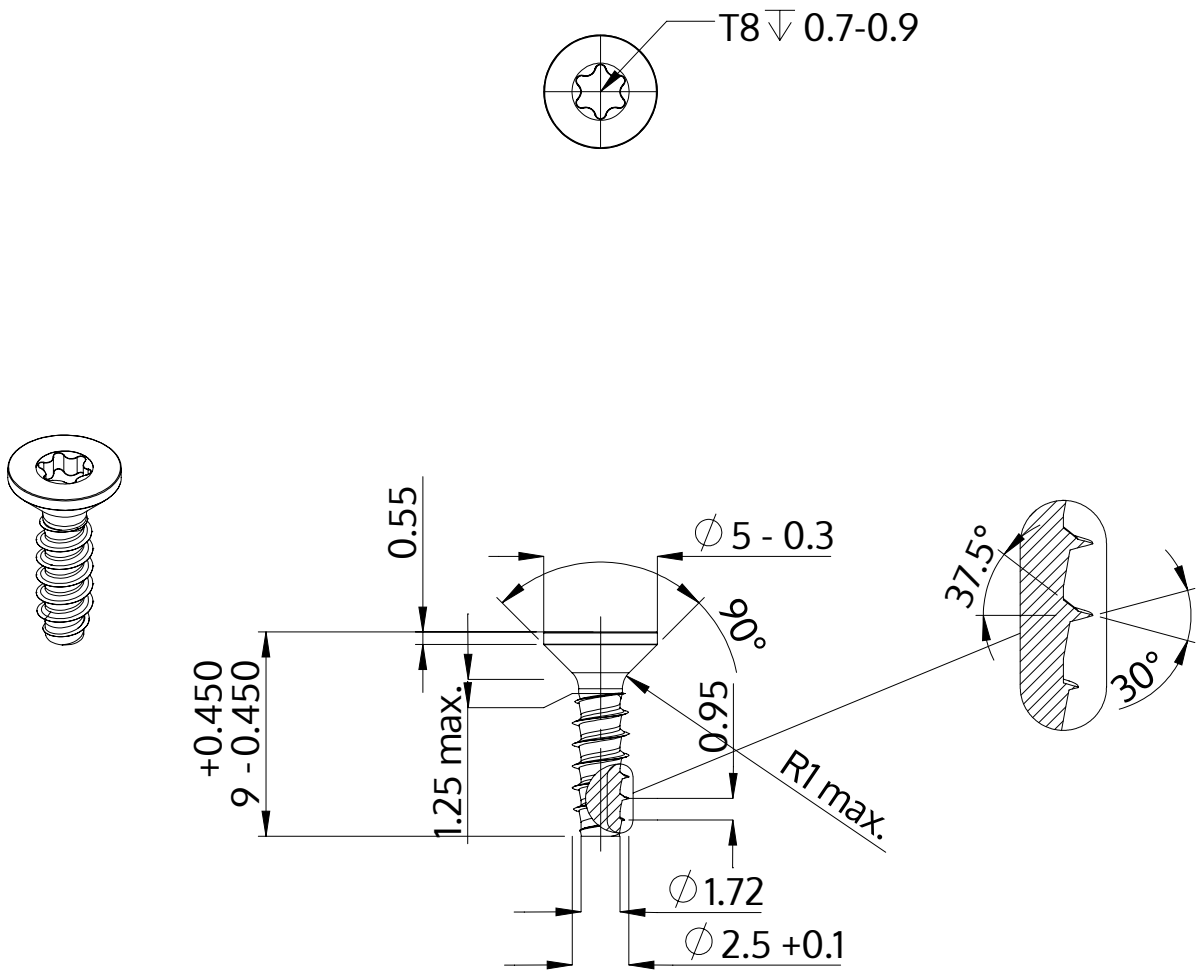

Beskrivelse	STP41 2.5x9.0 - T8
Materiale	Stål, forædlet
Overflade	ZnNi sort-passiveret, tempret, forseglet
Vægt	0.297 kg / 1000 stykke

SCREWERK	**STP410250090B**	
Metrisk tegning A4	Skalering None:1	2024-04