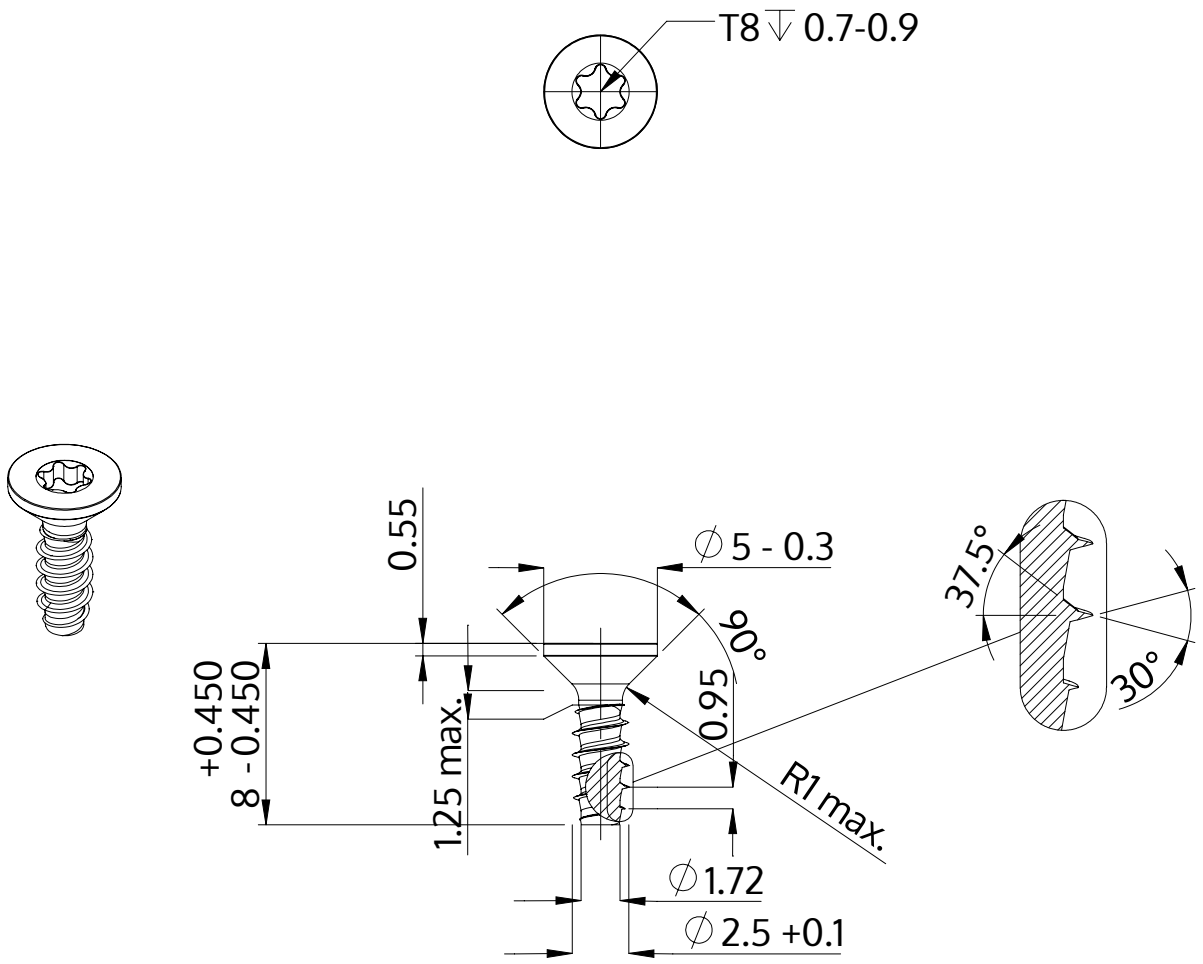

Descrizione	STP41 2.5x8.0 - T8
Materiale	acciaio inossidabile A2
Superficie	nero
Peso	0.273 kg / 1000 pezzi

SCREWERK	**STP410250080J**	
Disegno metrico A4	Scala 3:1	2024-05