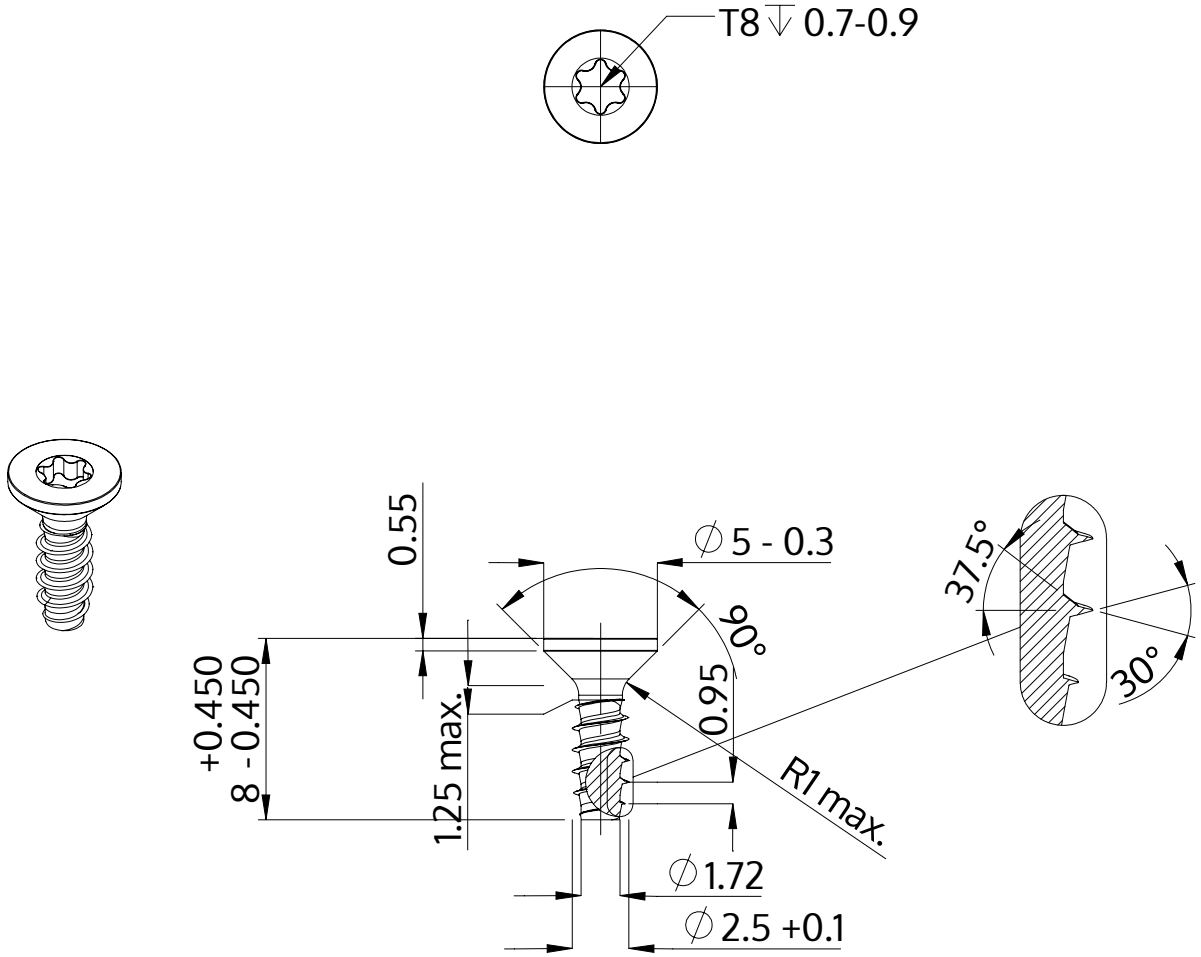

Popis	STP41 2.5x8.0 - T8
Materiál	Nerezová ocel A2
Povrch	holá, mořená a pásová ocel
Hmotnost	0.273 kg / 1000 Kus

SCREWERK	**STP410250080E**	
Metric výkres A4	Měřítko None:1	2024-04