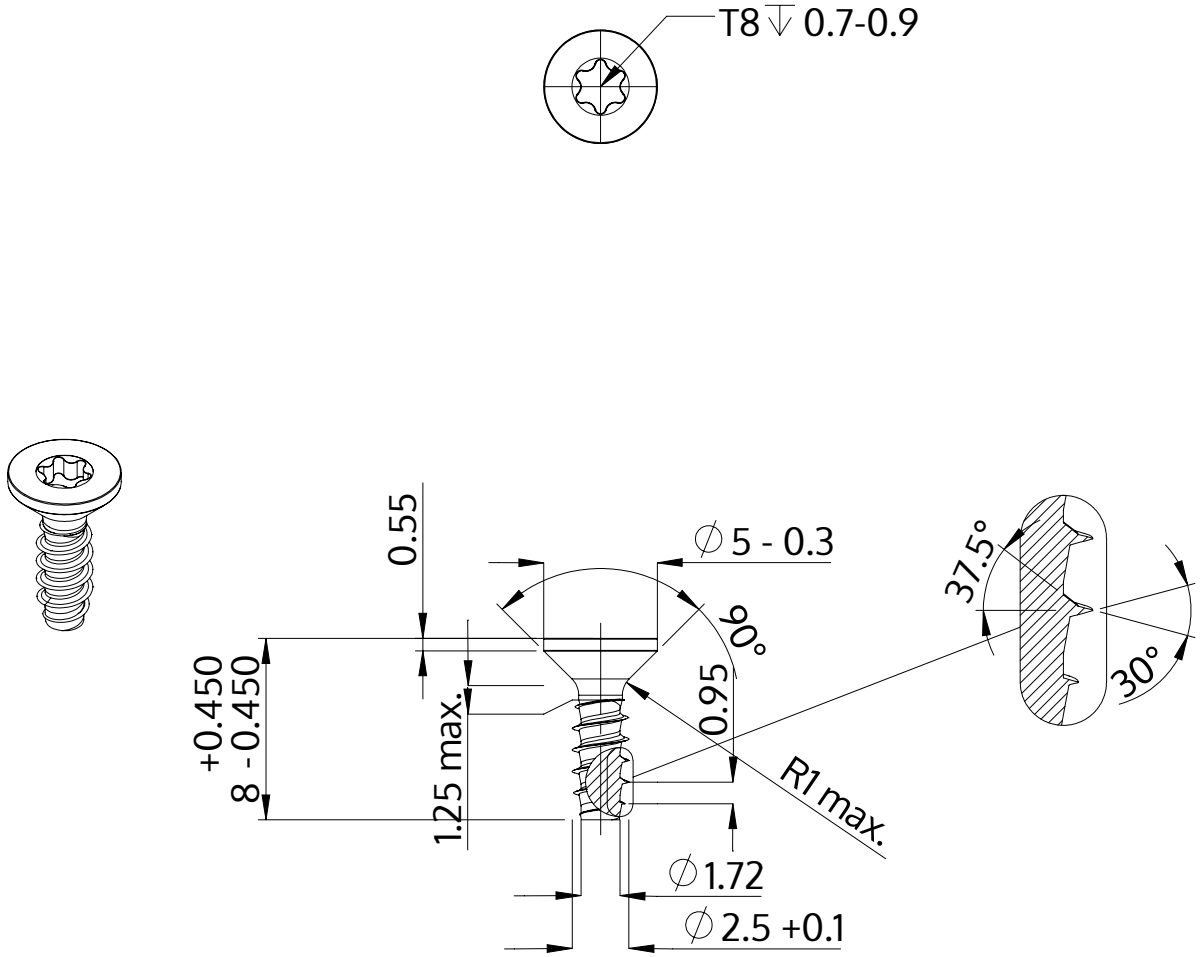

Açıklaması	STP41 2.5x8.0 - T8
Malzeme	Paslanmaz Çelik A4
Kaplama	Parlak, cilalanmış ve pasifleştirilmiştir
Ağırlık	0.273 kg / 1000 Adet

SCREWERK	**STP410250080C**	
Metrik çizim A4	Ölçeklendirme 3:1	2024-10