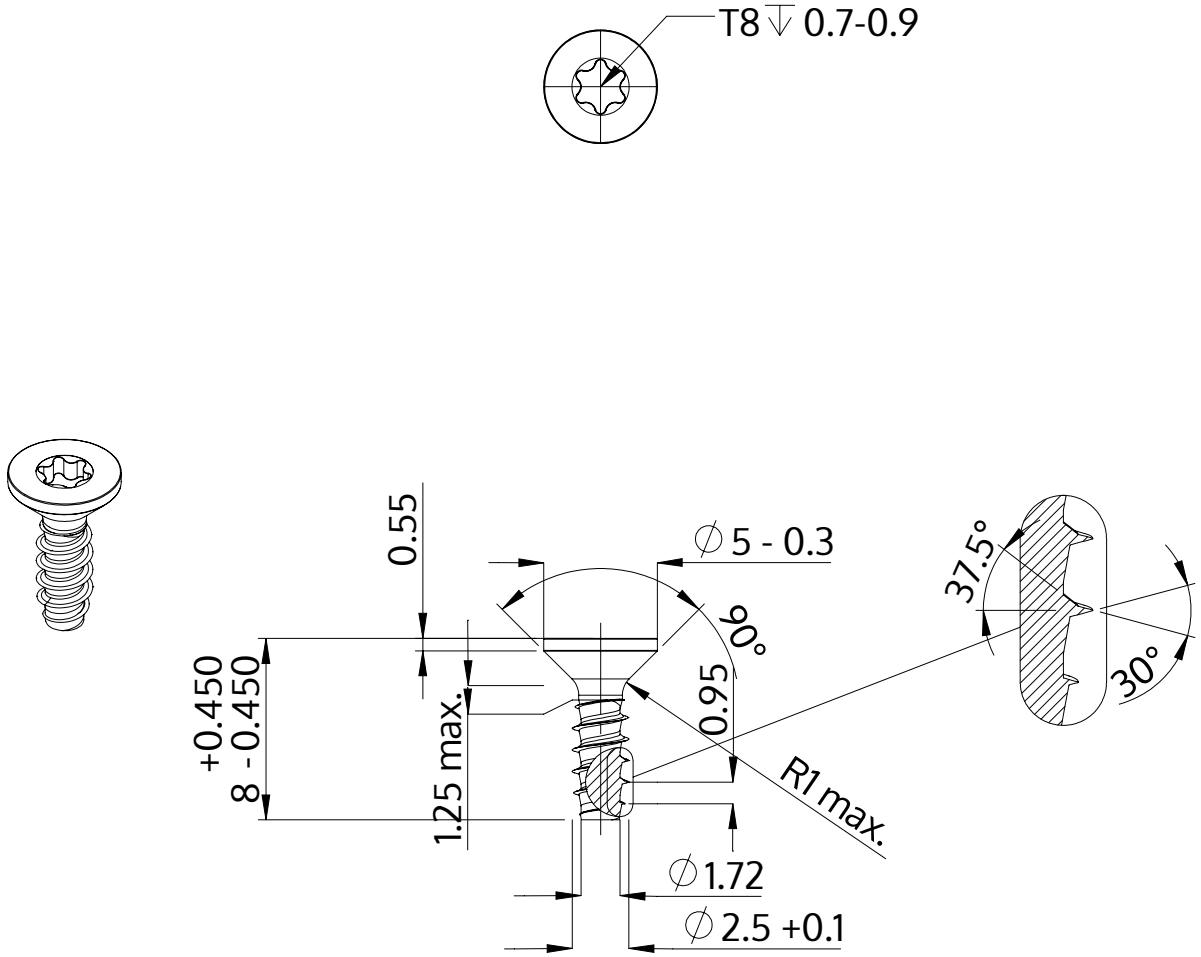

Opis	STP41 2.5x8.0 - T8
Materiał	Stal szlachetna A4
Powierzchnia	Prosta, bejcowana i pasywowana
Waga	0.273 kg / 1000 sztuk

SCREWERK	**STP410250080C**	
Rysunek metryczny A4	Skala None:1	2024-04