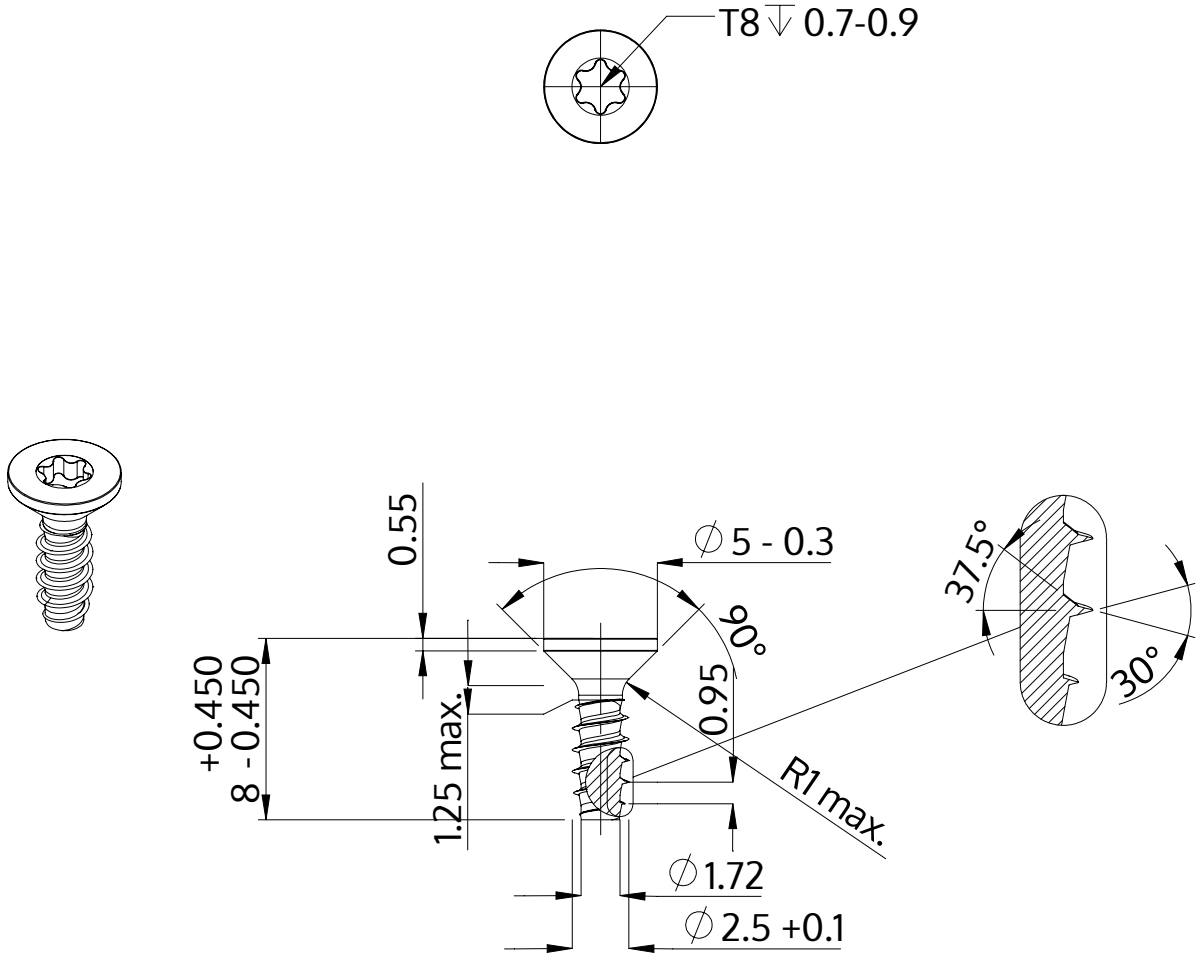

Описание	STP41 2.5x8.0 - T8
Материал	неръждаема стомана A4
Повърхност	гланциран, полиран, пасиваран
Тегло	0.273 kg / 1000 Бройка

SCREWERK	**STP410250080C**	
Метричен дизайн A4	Мащаб None:1	2024-04