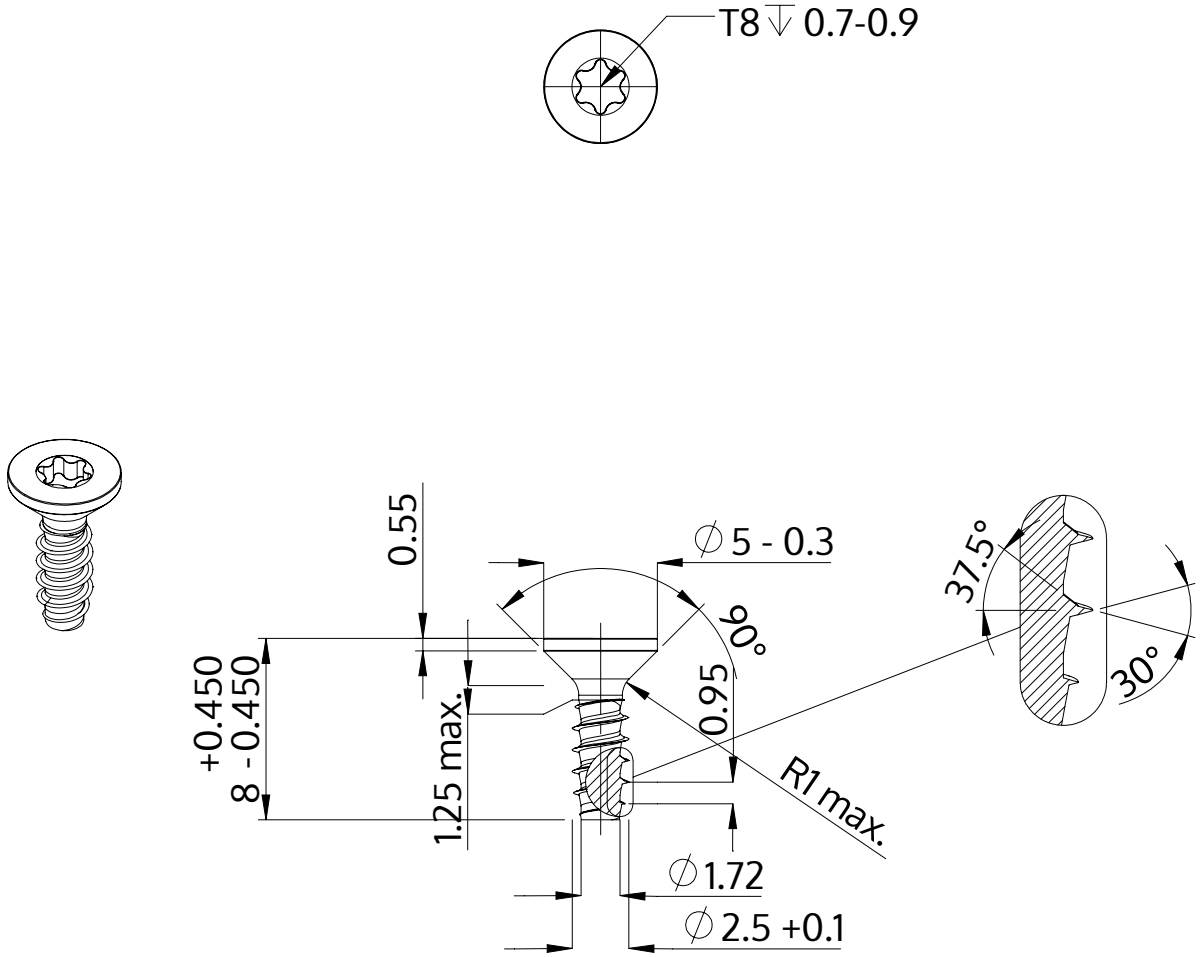

Descriere	STP41 2.5x8.0 - T8
Material	oțel, călit
Exterior	zincat, Nichelat, pasivat negru / nu conține Cr-VI, recopt, ermetizat
Greutate	0.273 kg / 1000 unități

SCREWERK	**STP410250080B**	
Desen metric A4	Scalarea 3:1	2024-10