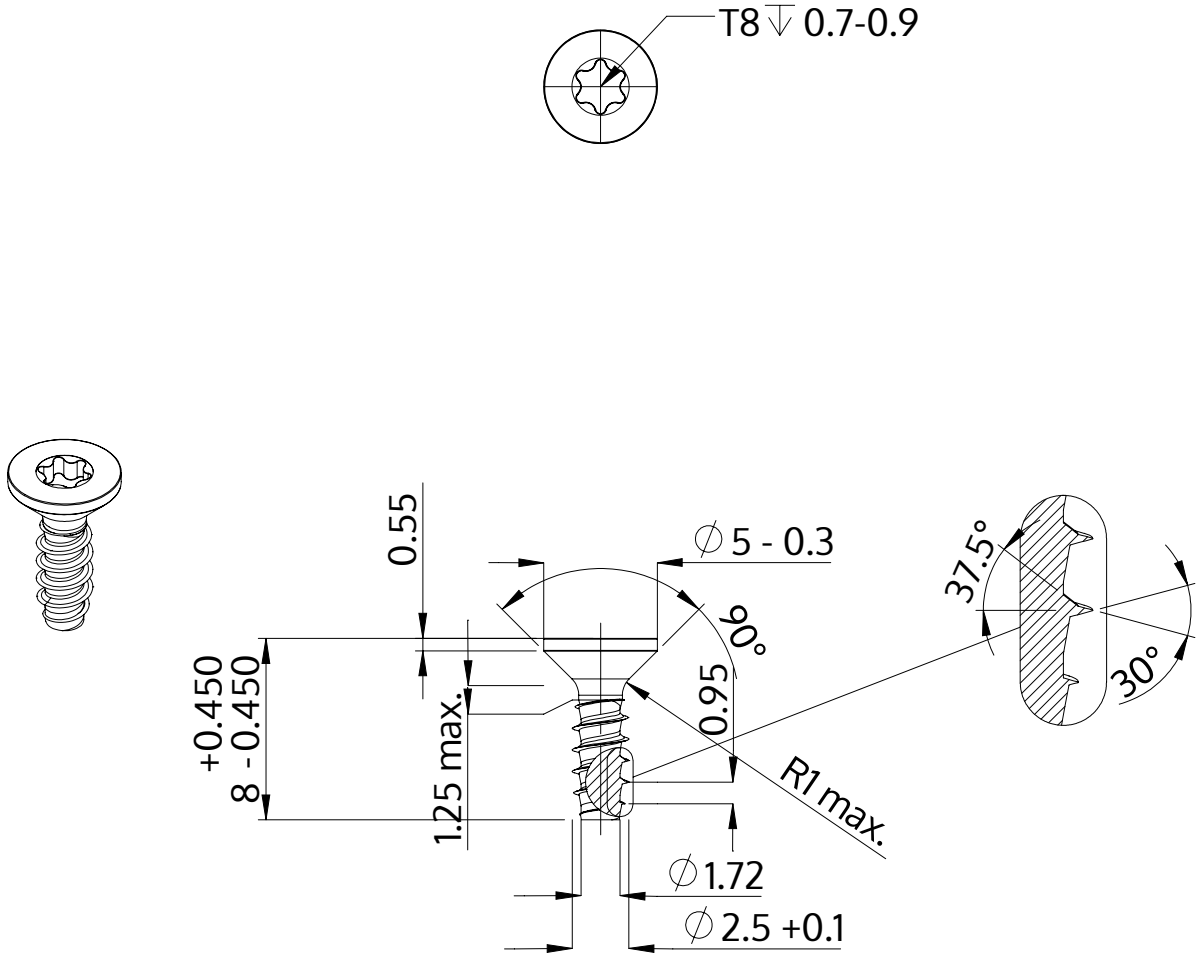

Beskrivelse	STP41 2.5x8.0 - T8
Materiale	Stål, forædlet
Overflade	ZnNi sort-passiveret, tempret, forseglet
Vægt	0.273 kg / 1000 stykke

SCREWERK	**STP410250080B**	
Metrisk tegning A4	Skalering 3:1	2024-10