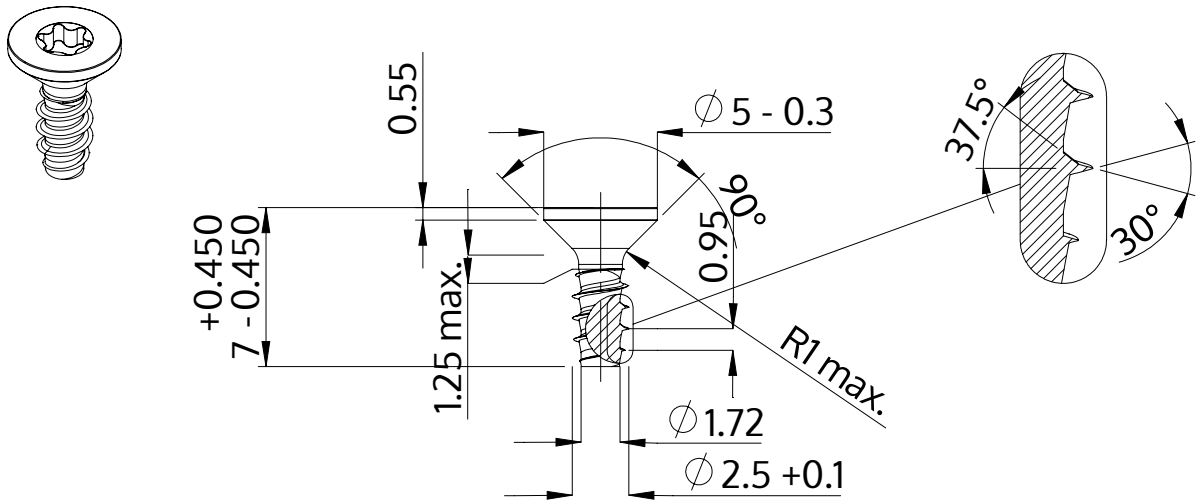

Description	STP41 2.5x7.0 - T8
Matière	acier inoxydable A4
Surface	brillant décapé et passivé
Poids	0.249 kg / 1000 Unité

SCREWERK	**STP410250070C**	
Dessin métrique A4	Redimensionner None:1	2024-04