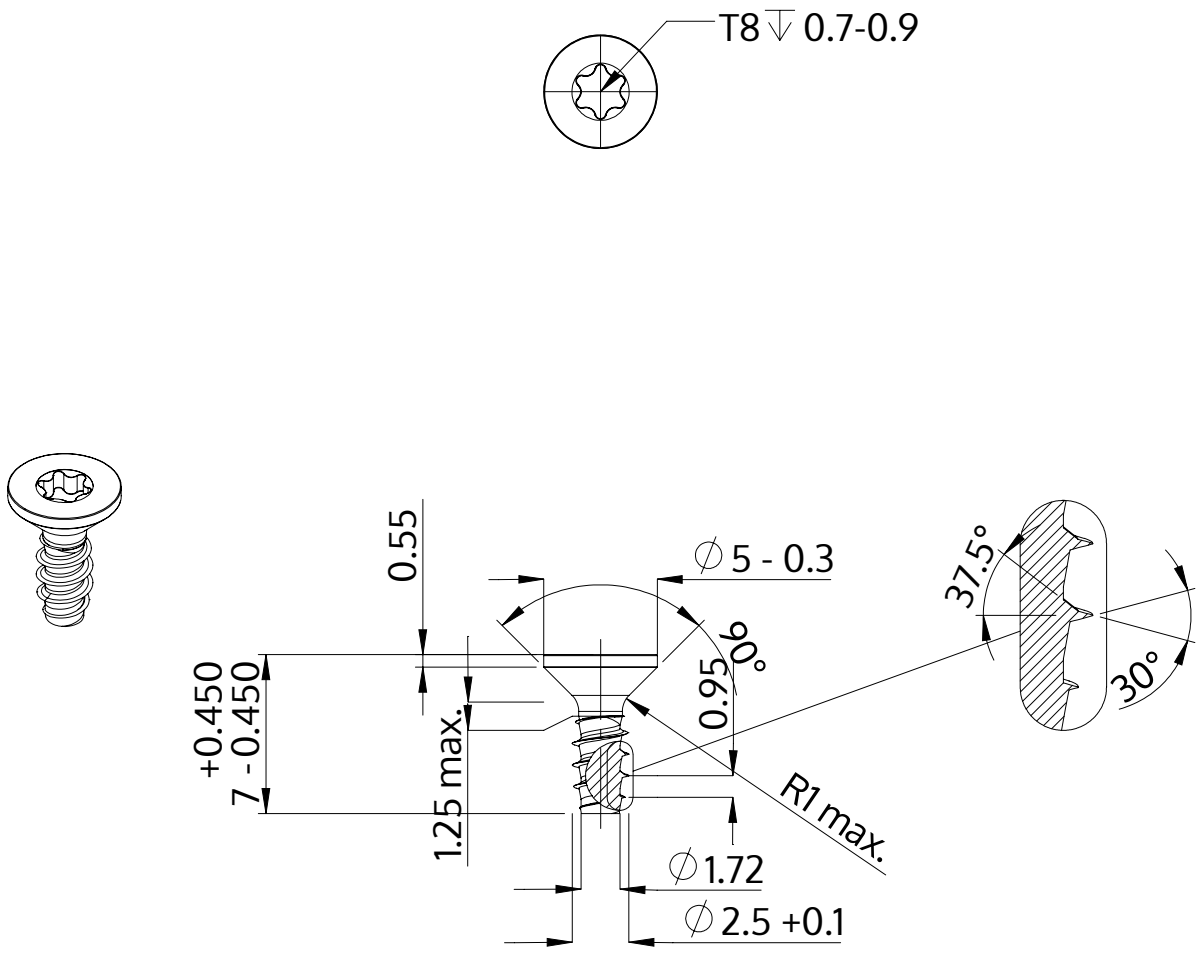

Descrição	STP41 2.5x7.0 - T8
Material	aço, endurecido
Superfície	Zincado Niquelado Galvanizado, Passivado negro
Peso	0.249 kg / 1000 peças

SCREWERK	**STP410250070B**	
Desenho Métrico A4	Escala 3:1	2024-10