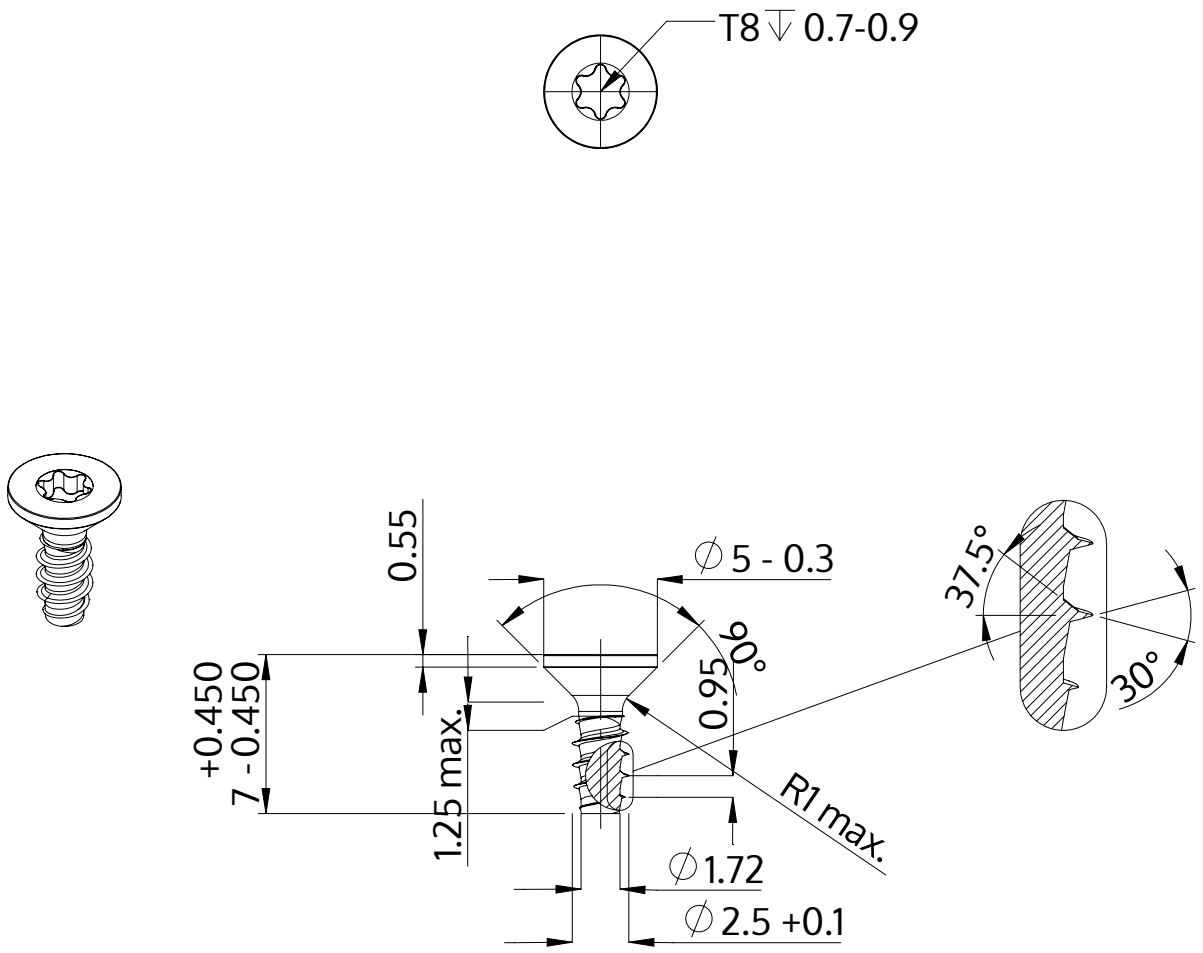

Beschrijving	STP41 2.5x7.0 - T8
Materiaal	veredeld staal
Oppervlak	ZnNi zwart-gepassiveerd, getempert, verzegeld
Gewicht	0.249 kg / 1000 stuk

SCREWERK	**STP410250070B**	
Metrische tekening A4	Schaal 3:1	2024-10