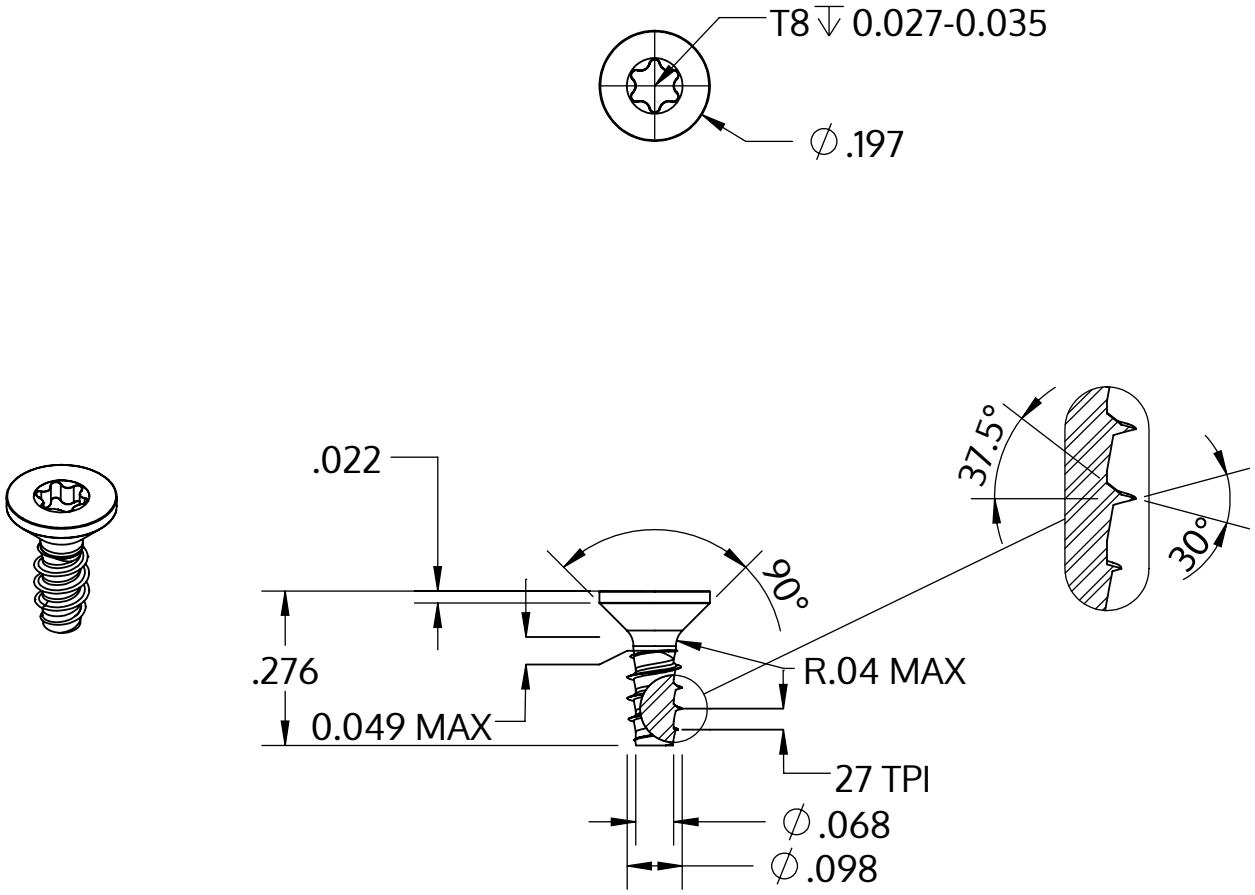

Metric size	M2.5 x 0.95 mm
US size (converted)	#3-27
	Tolerances [inch]
Length	+/- 0.017
Head diameter	+0 / -0.011
Head height	
Thread diameter	+0.003 / -0

Descrição	STP41 2.5x7.0 - T8
Material	aço, endurecido
Superfície	Zincado Niquelado Galvanizado, Passivado negro
Peso	0.249 kg / 1000 peças

SCREWERK	**STP410250070B**	
_Zoll Zeichnung Größe A	Escala 3:1	2024-10