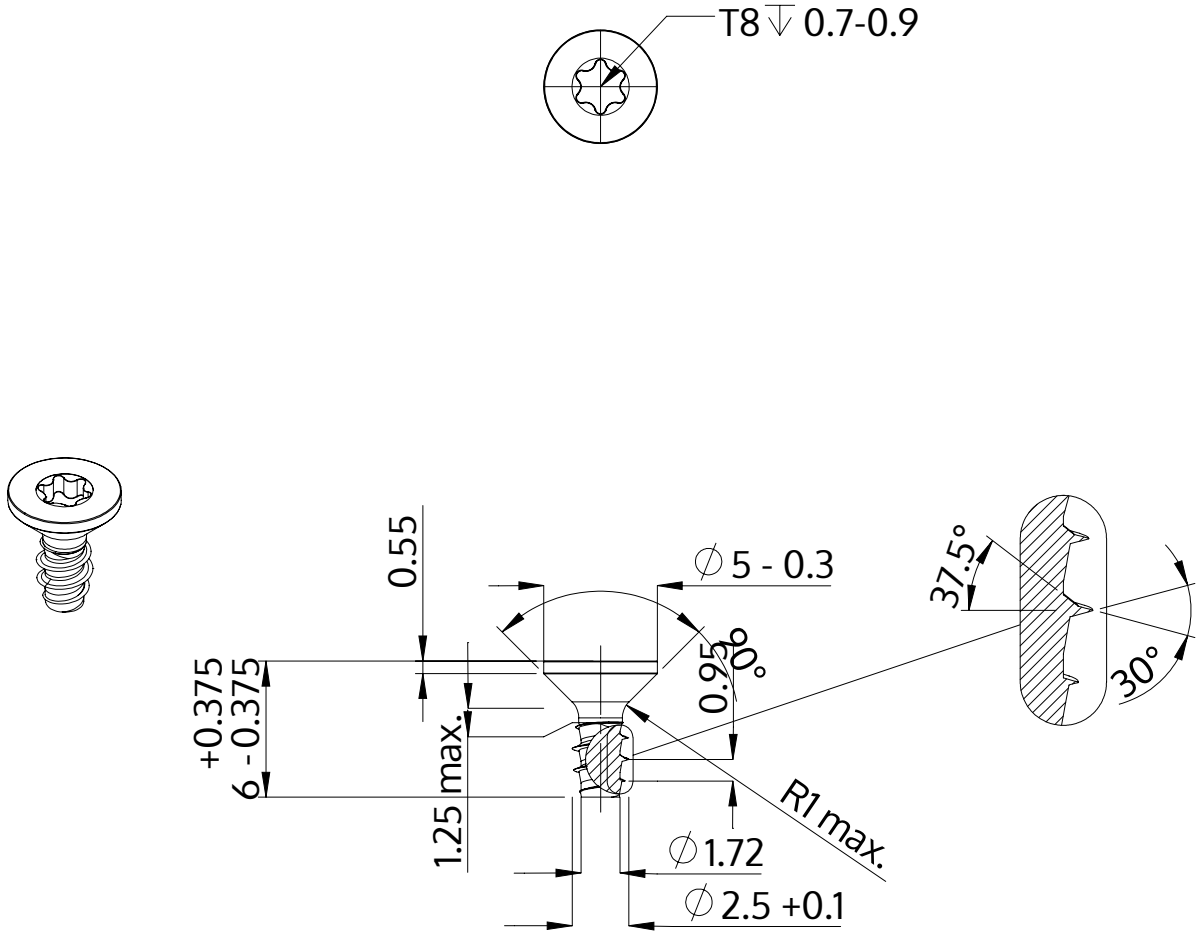

Opis	STP41 2.5x6.0 - T8
Materiał	Stal, hartowana
Powierzchnia	Ocynkowana 5-7 µm, temperowana, pasywowana na niebiesko
Waga	0.226 kg / 1000 sztuk

SCREWERK	**STP410250060S**	
Rysunek metryczny A4	Skala 3:1	2024-10