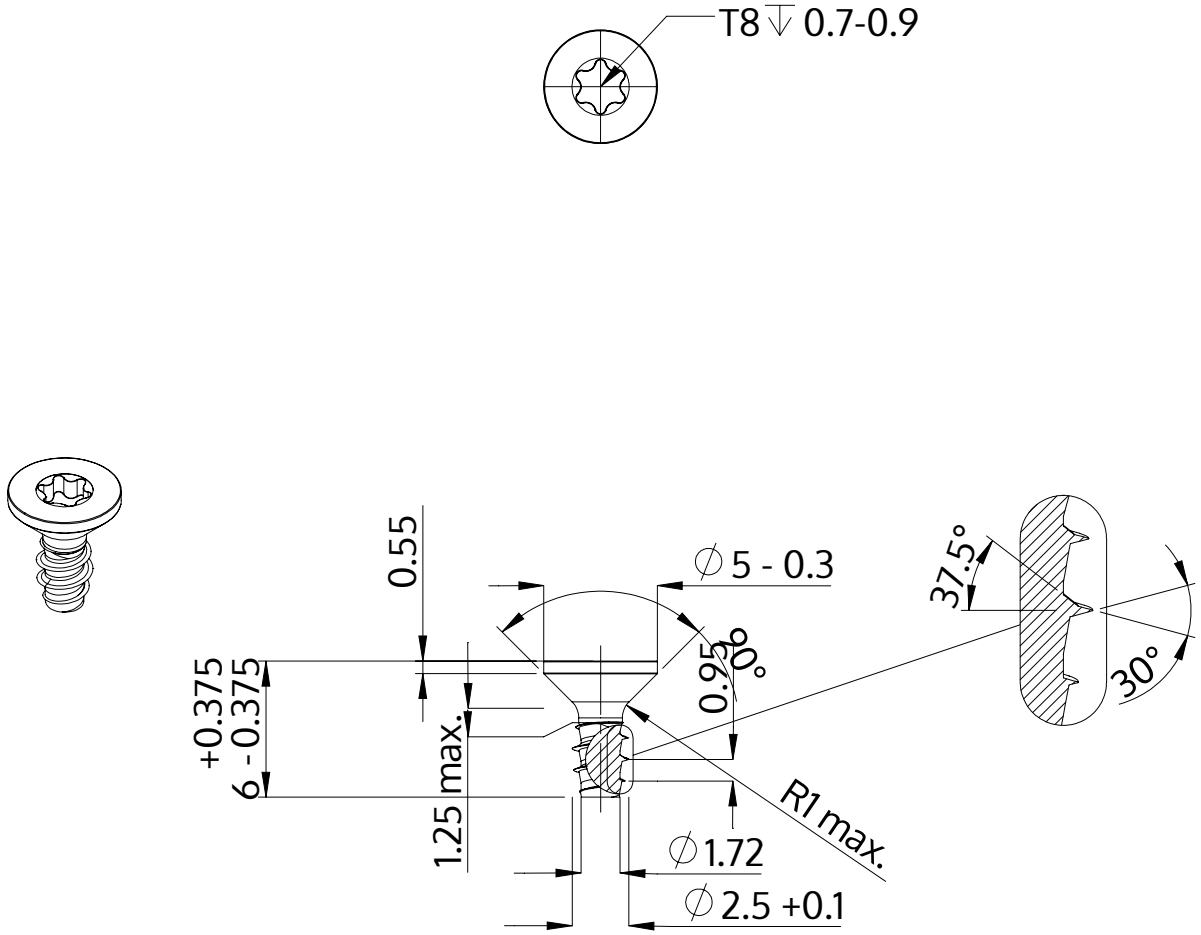

Descriere	STP41 2.5x6.0 - T8
Material	oţel inoxidabil A2
Exterior	neacoperit, murat și pasivat
Greutate	0.226 kg / 1000 unități

SCREWERK	**STP410250060E**	
Desen metric A4	Scalarea None:1	2024-04