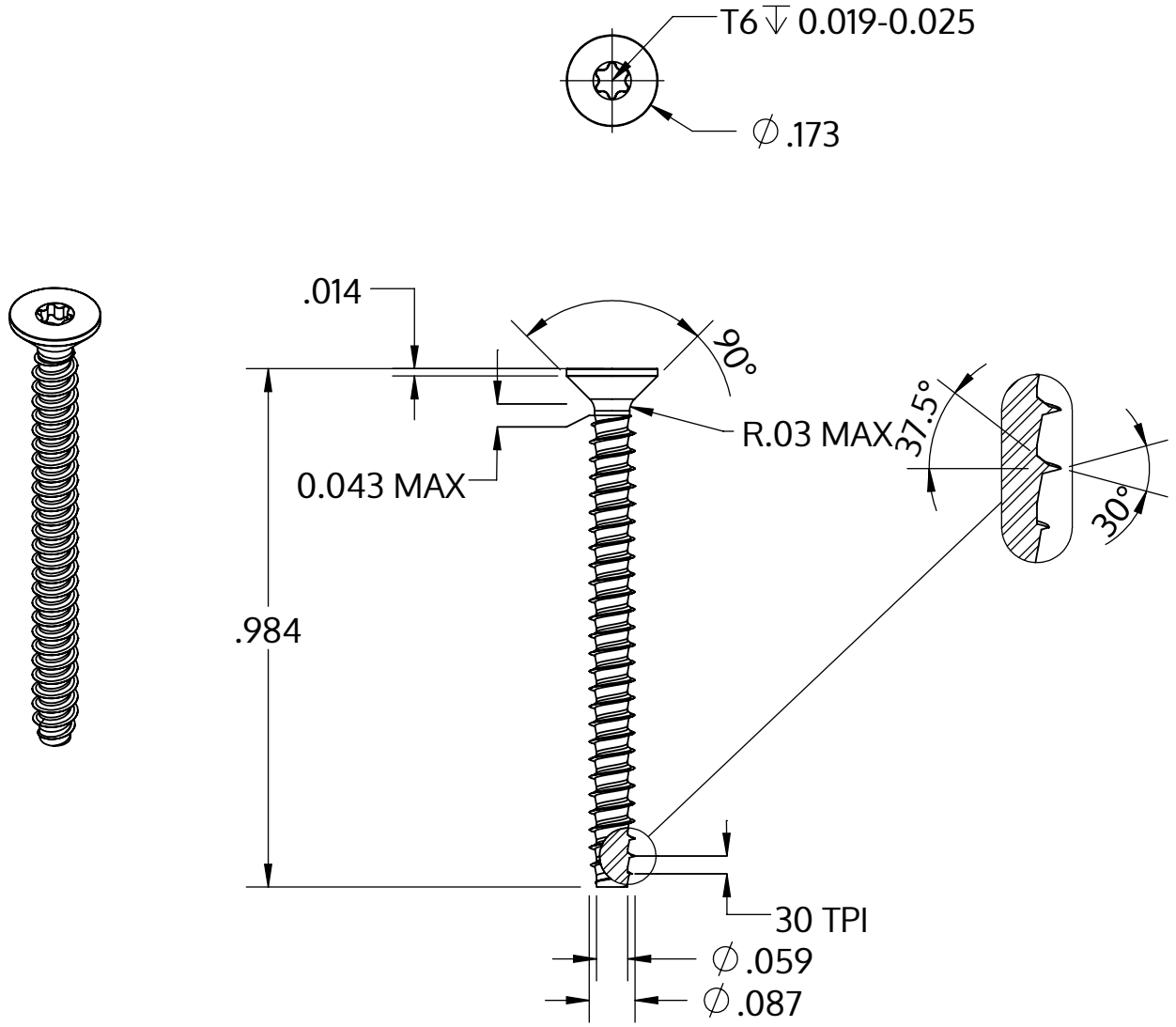

Metric size	M2.2 x 0.85 mm
US size (converted)	#2-30
	Tolerances [inch]
Length	+/- 0.025
Head diameter	+0 / -0.011
Head height	
Thread diameter	+0.003 / -0

Beschreibung	STP41 2.2x25.0 - T6
Werkstoff	Stahl, vergütet
Oberfläche	verzinkt 5-7 µm, getempert, blau / transparent passiviert
Gewicht	0.509 kg / 1000 Stück

SCREWERK	**STP410220250S**	
Zoll Zeichnung Größe A	Skalierung 3:1	2024-10