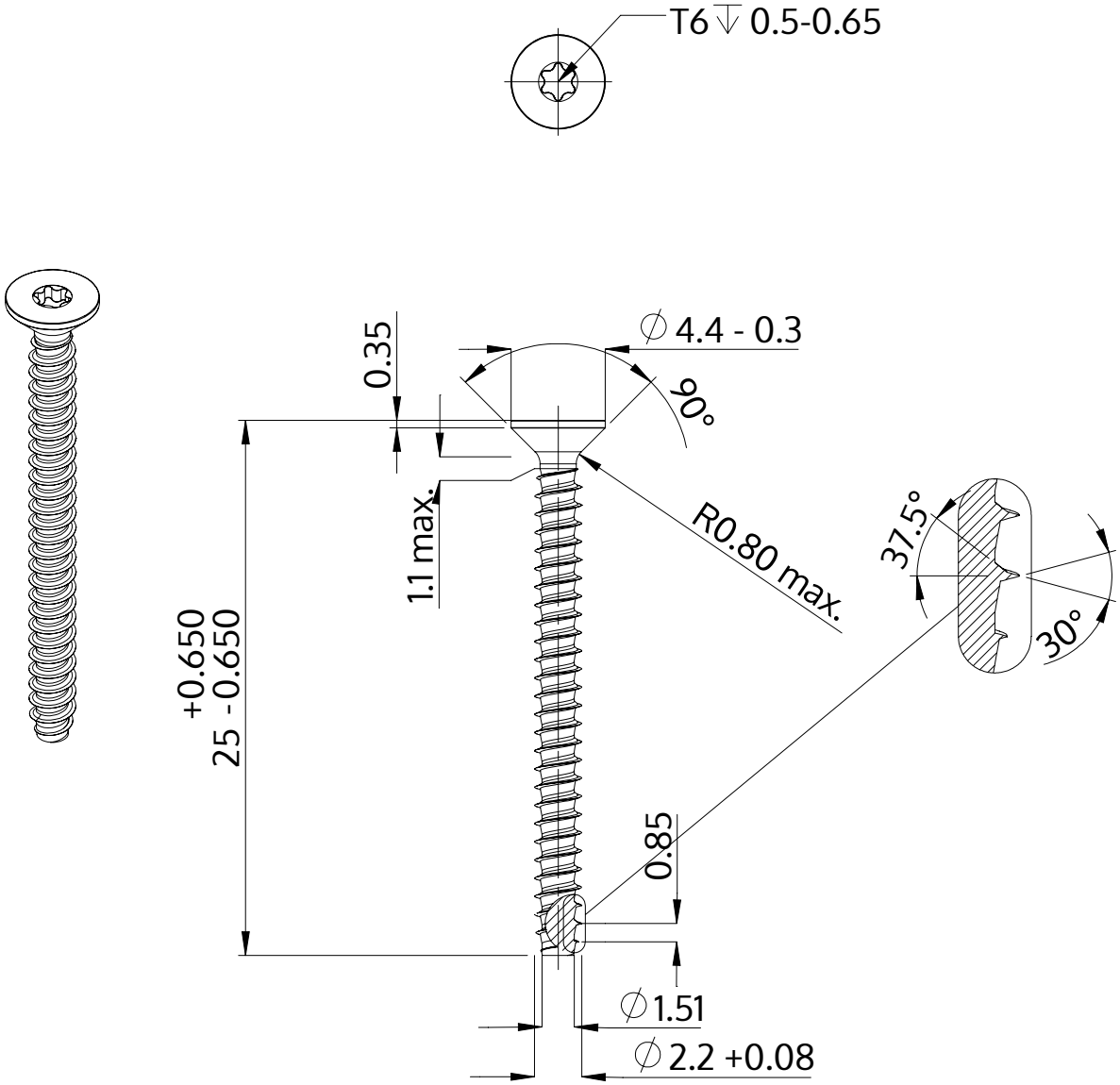

Descripción	STP41 2.2x25.0 - T6
Material	Acero, endurecido
Superficie	galvanizado 5-7 micras, recocido, azul / pasivado transparente
Peso	0.509 kg / 1000 Piezas

SCREWERK	**STP410220250S**	
Diseño métrico	Escalada 3:1	2024-10