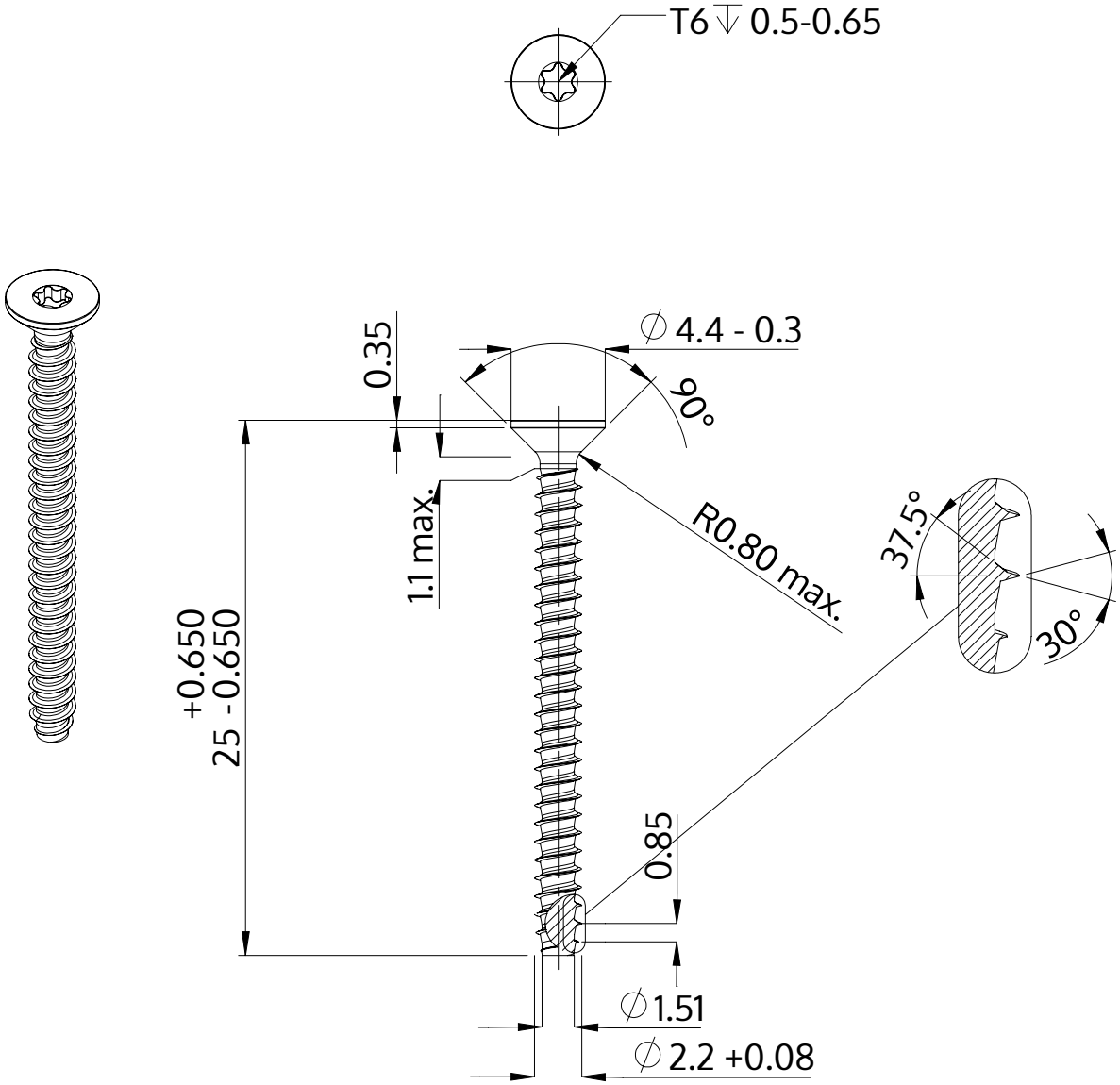

Opis	STP41 2.2x25.0 - T6
Materiał	Stal, hartowana
Powierzchnia	ZiNi czarna-pasywowana, temperowana, uszczelniona
Waga	0.509 kg / 1000 sztuk

SCREWERK	**STP410220250B**	
Rysunek metryczny A4	Skala 3:1	2024-10