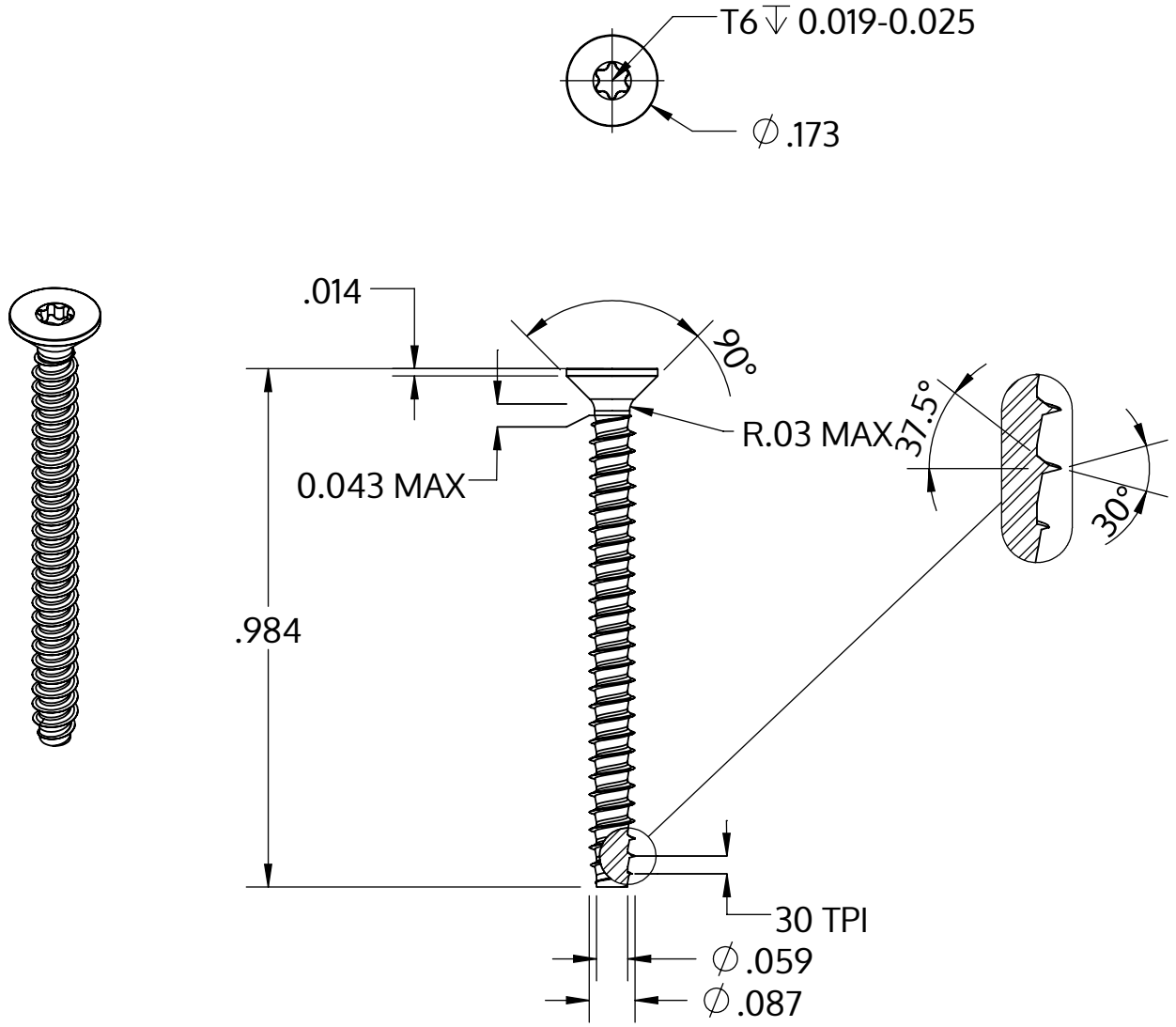

Metric size	M2.2 x 0.85 mm
US size (converted)	#2-30
	Tolerances [inch]
Length	+/- 0.025
Head diameter	+0 / -0.011
Head height	
Thread diameter	+0.003 / -0

Opis	STP41 2.2x25.0 - T6
Materiał	Stal, hartowana
Powierzchnia	ZiNi czarna-pasywowana, temperowana, uszczelniona
Waga	0.509 kg / 1000 sztuk

SCREWERK	**STP410220250B**	
_Zoll Zeichnung Größe A	Skala 3:1	2024-10