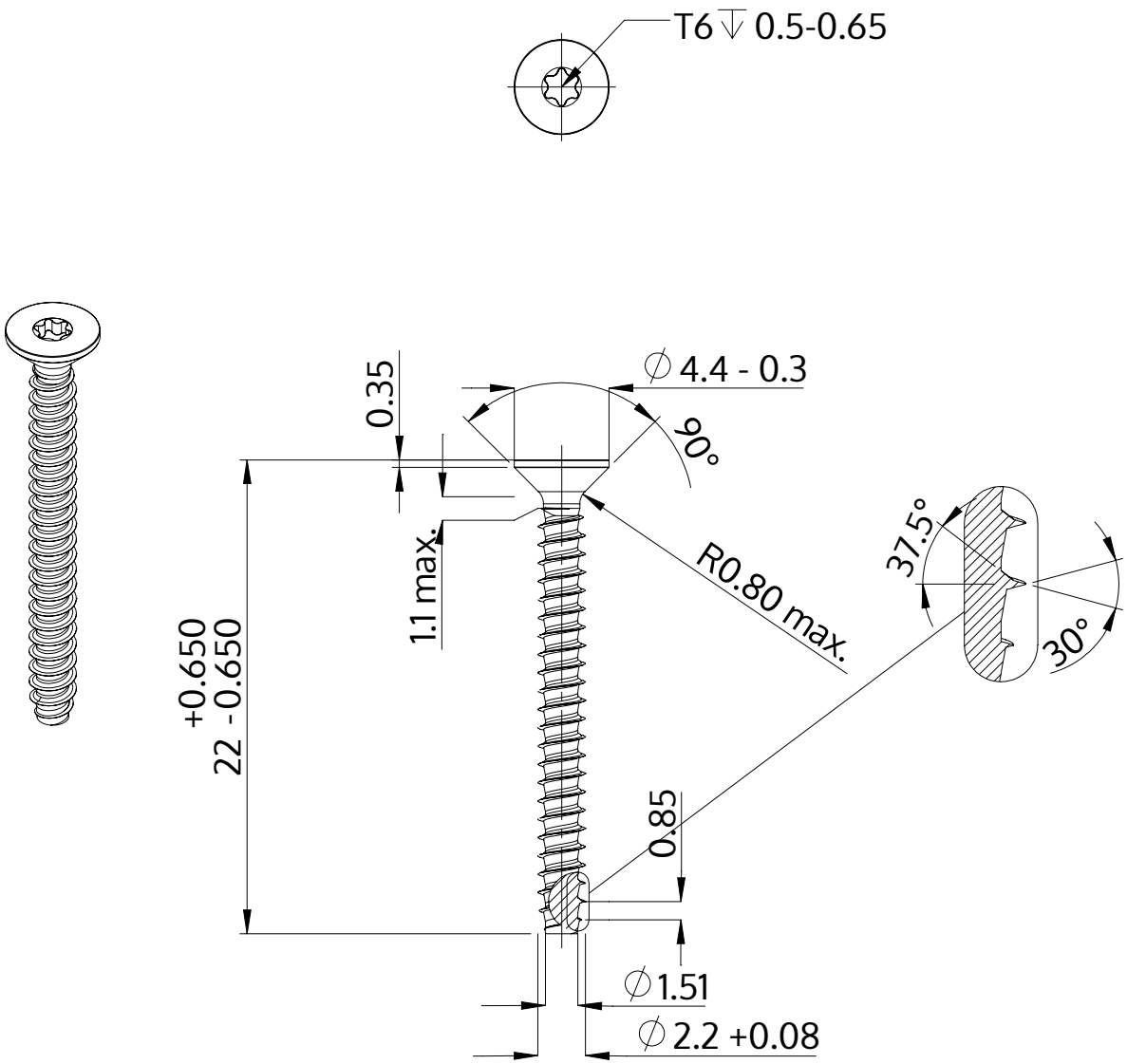

Popis	STP41 2.2x22.0 - T6
Materiál	Temperovaná ocel
Povrch	Pozinkovaná 5-7 µm, temperovaná, modrá, pasivovaná průhledně
Hmotnost	0.454 kg / 1000 Kus

SCREWERK	**STP410220220S**	
Metric výkres A4	Měřítko 3:1	2024-05